◎3HP(YGC711～713)

項目	実施ガス種 LPG↓13A 12A	6C↓13A 12A	13A↓LPG	6C↓LPG	13A↓6C	LPG↓6C	作業手順	作業箇所及び注意事項
外	○	○	○	○	○	○	1. ガスコックをOFFにします。 **⚠ 警告** 作業を実施するときは必ずガスコックをOFFにしてください。 ❗ 作業中誤ってガス漏れが発生すると火災や爆発、ガス中毒の原因になることがあります。 2. サイドカバー1を外し、ブレーカをOFFにします。 **⚠ 注意** 作業を実施するときは必ず電源をOFFにしてください。 ❗ 作業中誤って電源部に触れたりすると、ケガや感電の原因になることがあります。 3. フロント及びサイドパネルを外します。	サイドカバー1 フロントカバー2 サイドパネル フロントパネル
1	○	○	○	○	○	○	4. スロットルモータのカプラを外し、クランプからコードを取り外します。	スロットルモータ カプラ クランプ

◎3HP(YGC711～713)

項目	実施ガス種 LPG↓13A 12A	6C↓13A 12A	13A↓LPG	6C↓LPG	13A↓6C	LPG↓6C	作業手順	作業箇所及び注意事項
1	○	○	○	○	○	○	5. キャブレタAssyを交換します。	

①パイプクランプ取付ボルトを緩めます。

②メインジェットをスパナ(22㎜)で固定しながら、ガスパイプのナットを緩めてキャブレタAssyより取り外します。

③パイプジョイント及びキャブレタAssy取付ボルトを外し、キャブレタAssyを取り外します。

④適応ガスのキャブレタAssy及びガスケットを組み付けます。

項目NO	部品名称	数量
1−1	キャブレタAssy	1
1−4	ガスケット(青色)	1

⑤ガスパイプのガスケットを交換し、メインジェットを固定しながら、ガスパイプのナットを締め付けます。

項目NO	部品名称	数量
1−3	ガスケット(丸型)	1

⑥パイプクランプ取付ボルトを締め付けます。

⑦パイプジョイントのガスケットを交換し、キャブレタAssyに組み付けます。

項目NO	部品名称	数量
1−2	ガスケット(灰色)	1

⑧スロットルモータのコードをクランプし、カプラを接続します。

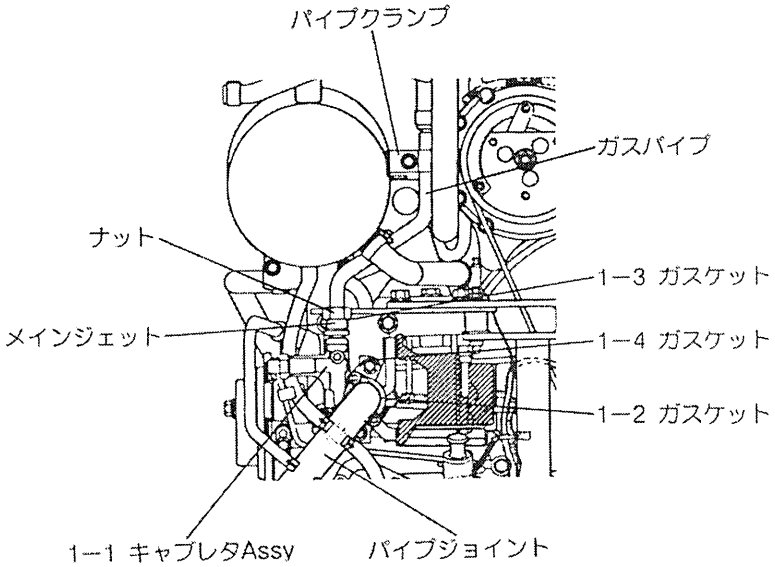

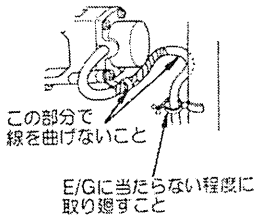

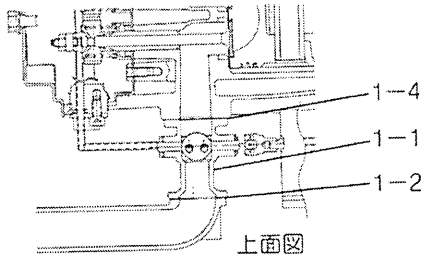

名称	締付トルク
パイプクランプ取付ボルト	1.0kg·m
パイプジョイント取付ボルト	1.0kg·m
キャブレタAssy取付ボルト	1.0kg·m

◎3HP(YGC711～713)

項目	実施ガス種 LPG↓13A 12A	6C↓13A 12A	13A↓LPG	6C↓LPG	13A↓6C	LPG↓6C	作業手順	作業箇所及び注意事項
2	×	×	×	×	○	○	6. マフラーAssyを交換します。	

⚠ 注意

排気系の作業を実施するときはマフラーなどの温度が下がってから行ってください。

運転中マフラーなどはかなりの高温になっています。
誤って触れるとやけどの原因になることがあります。

①エンジンの冷却水ドレンボルト(ドレンプラグ)を緩めて冷却水を排出します。

②マフラーAssyよりエキゾーストホース1・排気ドレンホース及びパイプ1・ホースブライン2を外します。

③マフラーAssy取付ボルト、エキゾーストナット及びガスパイプ取付ステーを外し、マフラーAssyを取り外します。

④エキゾーストのガスケットを交換し、6C用マフラーAssyを組み付けます。
YGC713はマフラーAssyにウォーターサーモSWを組み付けておきます。

項目NO	部品名称	数量
2−1	マフラーAssy (YGC711・712)	1
2−2	マフラーAssy (YGC713)	1
2−4	ガスケット (YGC713)	1
2−5	ガスケット	1

⑤マフラーAssy取付ボルト、エキゾーストナット及びガスパイプ取付ステーを締め付けます。

⑥ホース(4本)を取り付けて、ホースバンドを締め付けます。

⑦冷却水を注入し、エア抜きを行い冷却水が規定量になるまで補充します。

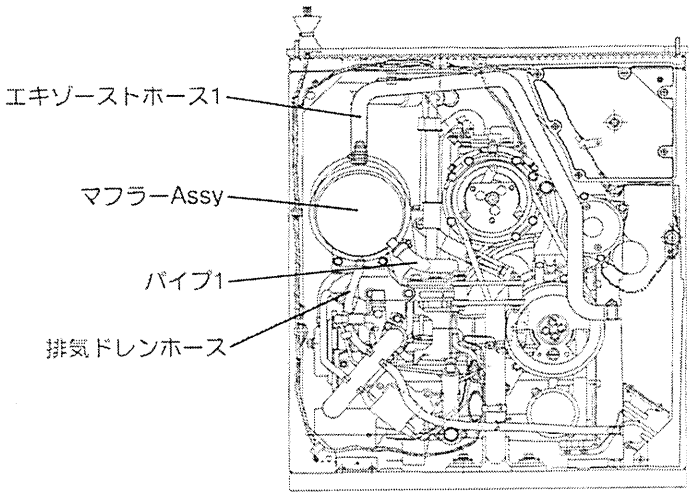

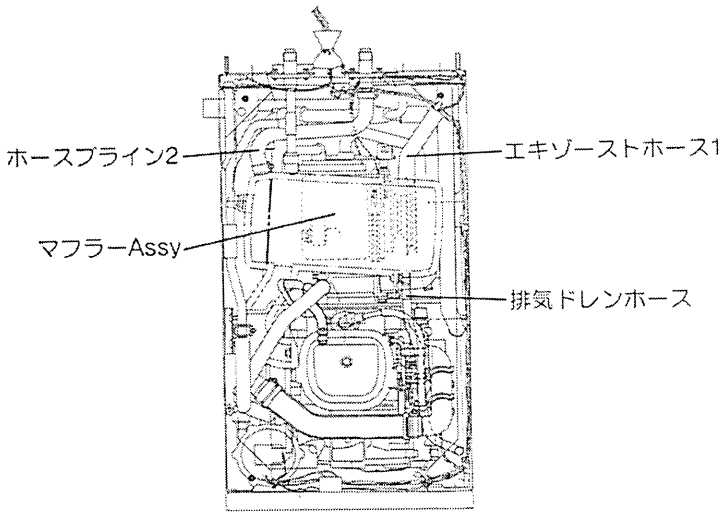

項目	実施ガス種 LPG↓13A 12A	6C↓13A 12A	13A↓LPG	6C↓LPG	13A↓6C	LPG↓6C	作業手順	作業箇所及び注意事項
3	×	○	×	○	×	×	7. チャンバーガスを外します。 ①ホースガス1、ホースガス2のホースクランプ(4カ所)を緩め、ホースガスを外します。 ②チャンバーガス固定ボルト(2本)を外し、チャンバーガスを取り外します。 ③13A・LPG用のホースガス1を取り付け、ホースクランプ(2カ所)にて締め付けます。	13A・LPG 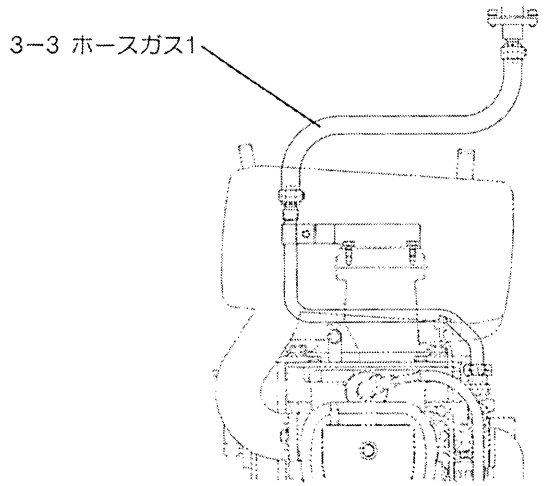

項目NO	部品名称	数量
3−3	ホースガス 1	1

項目	実施ガス種 LPG↓13A 12A	6C↓13A 12A	13A↓LPG	6C↓LPG	13A↓6C	LPG↓6C	作業手順	作業箇所及び注意事項
3	×	×	×	×	○	○	8. チャンバーガスを取り付けます。 ①ホースガス1のホースクランプを緩め、ホースガスを外します。 ②6C用のチャンバーガスをボルト2本で取り付けます。 ③6C用のホースガス1、ホースガス2を取り付け、ホースクランプ(4カ所)にて締め付けます。	6C

⚠ 警告

ガスホースなどの取り付けは確実に行ってください。

❗ 取り付けに不備があると運転中ガス漏れを誘発し火災や爆発の原因になることがあります。

項目NO	部品名称	数量
3−1	チャンバーガス	1
3−2	ボルトヘキサゴン	2
3−3	ホースガス 1	1
3−4	ホースガス 2	1
3−5	ホースクランプ	2

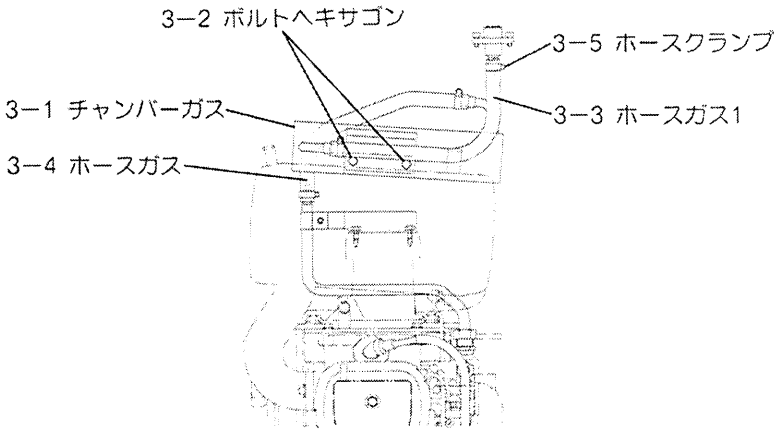

項目	実施ガス種 LPG↓13A 12A	6C↓13A 12A	13A↓LPG	6C↓LPG	13A↓6C	LPG↓6C	作業手順	作業箇所及び注意事項
4	×	×	×	×	○	○	9. バルブガス・ガス配管を交換します。 ①パイプガス1を外します。 ②パイプガス2のナット及びゼロガバナ取付ボルトを緩め、ゼロガバナ均圧ホースを抜き取ります。 ③パイプガス2・ゼロガバナ・バルブガスをセットで取り外します。 ④ゼロガバナよりバルブガス・フィッティングゼロガバナをセットで取り外します。 ⑤ゼロガバナに交換用のバルブガス・フィッティングゼロガバナを組み付けます。 ⑥パイプガス2・ゼロガバナ・バルブガスをセットで組み付けます。 ⑦ゼロガバナ均圧ホースを組み付け、パイプガス2のナット及びゼロガバナ取付ボルトを締め付けます。	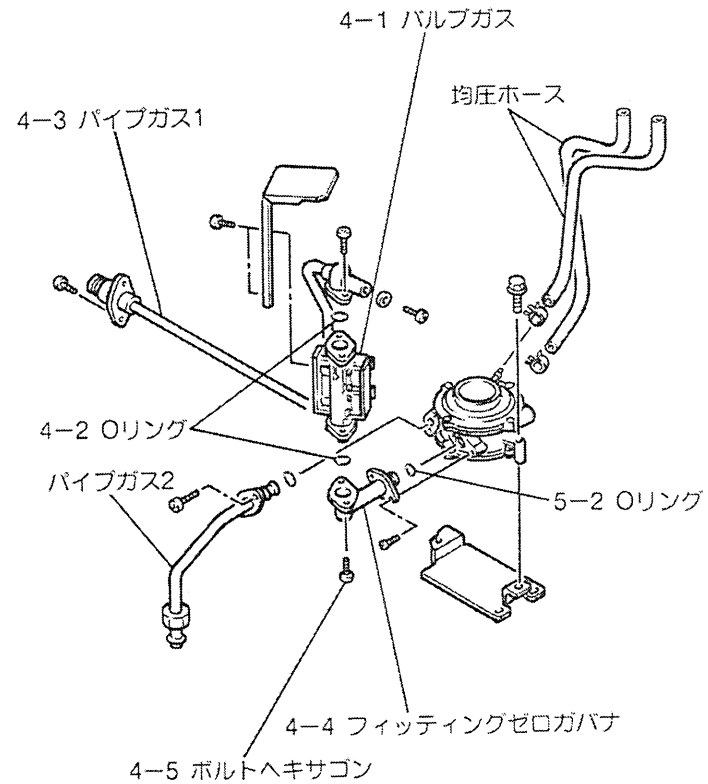

項目NO	部品名称	数量
4−1	バルブガス	1
4−2	Oリング	2
4−4	フィッティングゼロガバナ	1
4−5	ボルトヘキサゴン	4
5−2	Oリング	1

項目	実施ガス種 LPG↓13A 12A	6C↓13A 12A	13A↓LPG	6C↓LPG	13A↓6C	LPG↓6C	作業手順	作業箇所及び注意事項
4	×	×	×	×	○	○	⑧交換用のパイプガス1を取り付けます。	

⚠ 警告

ガスホースなどの取り付けは確実に行ってください。

❗ 取り付けに不備があると運転中ガス漏れを誘発し火災や爆発の原因になることがあります。

項目NO	部品名称	数量
4−3	パイプガス1	1

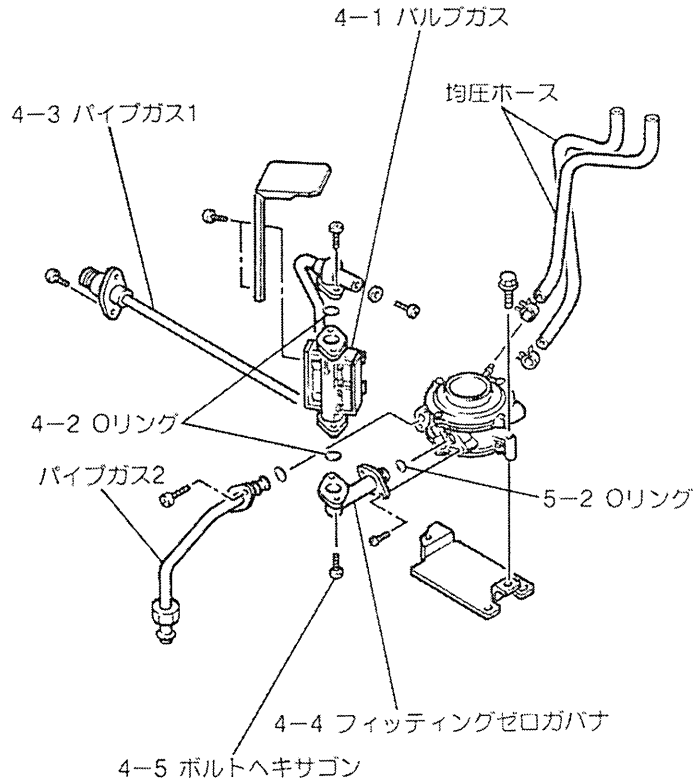

項目	実施ガス種						作業手順	作業箇所及び注意事項
	LPG↓13A 12A	6C↓13A 12A	13A↓LPG	6C↓LPG	13A↓6C	LPG↓6C		
5	○	×	○	○	×	○	10. ゼロガバナAssyを交換します。 ①LPG→6Cのガス種変換の場合、項目4の作業時にゼロガバナAssyを交換します。 ②他のガス種では、パイプガス2・フィッティングゼロガバナのゼロガバナ側ボルトを緩めます。 ③ゼロガバナ取付ボルトを緩め、ゼロガバナを手前にずらしてゼロガバナ均圧ホースを抜き、取り外します。 ④交換用のゼロガバナに均圧ホースを取り付け、取付ボルトを締め付けます。 ⑤パイプガス2・フィッティングゼロガバナを取り付け、ボルトを締め付けます。	

項目NO	部品名称	数量
5−1	ゼロガバナAssy	1
5−2	Oリング	2

⚠ 警告

ガスホースなどの取り付けは確実に行ってください。

❗ 取り付けに不備があると運転中ガス漏れを誘発し火災や爆発の原因になることがあります。