項目	実施ガス種 LPG↓13A 12A	6C↓13A 12A	13A↓LPG	6C↓LPG	13A↓6C	LPG↓6C	作業手順	作業箇所及び注意事項
外	○	○	○	○	○	○	※項目外及び1、2、4、は、YGC671M～672Mと同様の作業手順となります。	6C 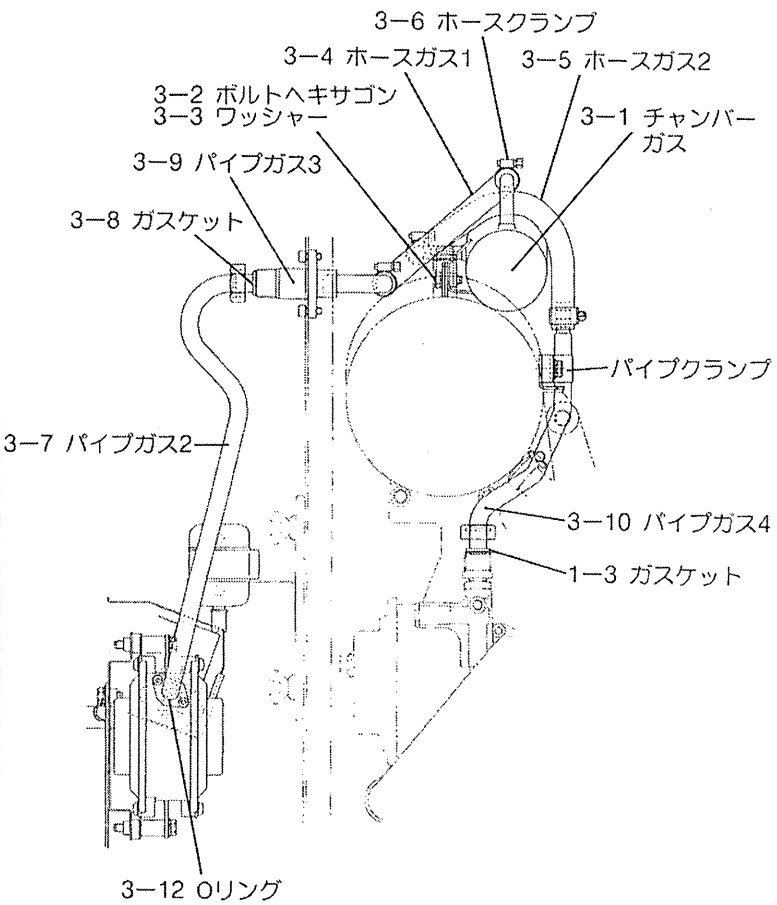
1	○	○	○	○	○	○		
2	×	×	×	×	○	○		
4	×	×	×	×	○	○		
3	×	○	×	○	×	×	1. チャンバーガスを外します。 ⚠ 警告 ガスホースなどの取り付けは確実に行ってください。 ❗ 取り付けに不備があると運転中ガス漏れを誘発し火災や爆発の原因になることがあります。 ①ホースガス1、ホースガス2のホースクランプ(4カ所)を緩め、ホースガスを外します。 ②チャンバーガス固定ボルト(2本)を外し、チャンバーガスを取り外します。 ③パイプガス2のナット及びパイプガス3のスクリューを緩めて取り外します。 ④交換用のパイプガス2のOリングを交換し、取り付けます。 ⑤交換用のパイプガス4のガスケットを交換し、メインジェットを固定しながらパイプガスのナットを締め付けます。 ⑥ブラケット1を交換し、パイプクランプ取付ボルトを締め付けます。	

項目	実施ガス種 LPG↓13A 12A	6C↓13A 12A	13A↓LPG	6C↓LPG	13A↓6C	LPG↓6C	作業手順	作業箇所及び注意事項
3	×	○	×	○	×	×	⑦13A・LPG用のホースガス1を取り付け、パイプガス4側のホースクランプを締め付けます。	13A・LPG
3	×	×	×	×	○	○	2. チャンバーガスを取り付けます。 ①ホースガス1のホースクランプを緩め、ホースガスを外します。 ②6C用のチャンバーガスをボルト2本で取り付けます。 ③パイプガス2の取付スクリュー4本を外し、パイプガス2を取り外します。 ④交換用のパイプガス4のガスケットを交換し、メインジェットを固定しながらパイプガスのナットを締め付けて、パイプクランプ取付ボルトを固定します。 ⑤パイプガス3をスクリュー2本で取り付けます。 ⑥交換用のパイプガス2のOリング・ガスケットを交換し、取り付けます。	

項目NO	部品名称	数量
3−4	ホースガス 1	1
3−7	パイプガス 2	1
3−10	パイプガス 4	1
3−11	ブラケット 1	1
3−12	Oリング	1

⚠ 警告

ガスホースなどの取り付けは確実に行ってください。

取り付けに不備があると運転中ガス漏れを誘発し火災や爆発の原因になることがあります。

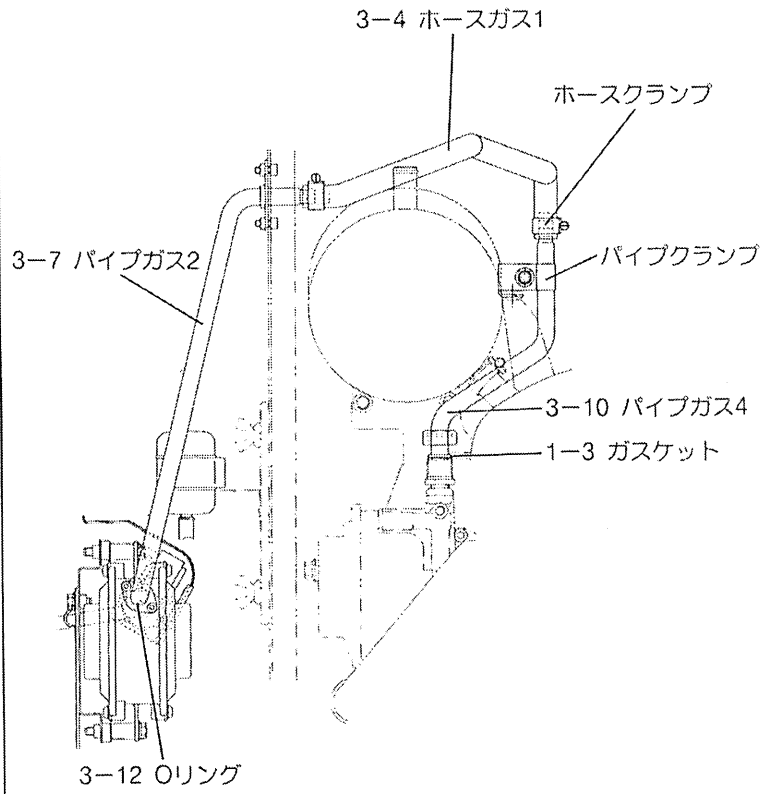

項目	実施ガス種 LPG↓13A 12A	6C↓13A 12A	13A↓LPG	6C↓LPG	13A↓6C	LPG↓6C	作業手順	作業箇所及び注意事項
3	×	×	×	×	○	○	⑦6C用のホースガス1、ホースガス2を取り付け、ホースクランプ(4カ所)にて締め付けます。 **⚠警告** ガスホースなどの取り付けは確実に行ってください。 ❗ 取り付けに不備があると運転中ガス漏れを誘発し火災や爆発の原因になることがあります。	
5	×	×	×	×	○	○	3. ワイヤーハーネスを修正します。 ①エンジンコントロール基板CN9のカプラを取り外します。	

項目NO	部品名称	数量
3−1	チャンバーガス	1
3−2	ボルトヘキサゴン	2
3−3	ワッシャー	2
3−4	ホースガス　1	1
3−5	ホースガス　2	1
3−6	ホースクランプ	2
3−7	パイプガス　2	1
3−8	ガスケット	1
3−9	パイプガス　3	1
3−10	パイプガス　4	1
3−11	ブラケット　1	1
3−12	Oリング	1

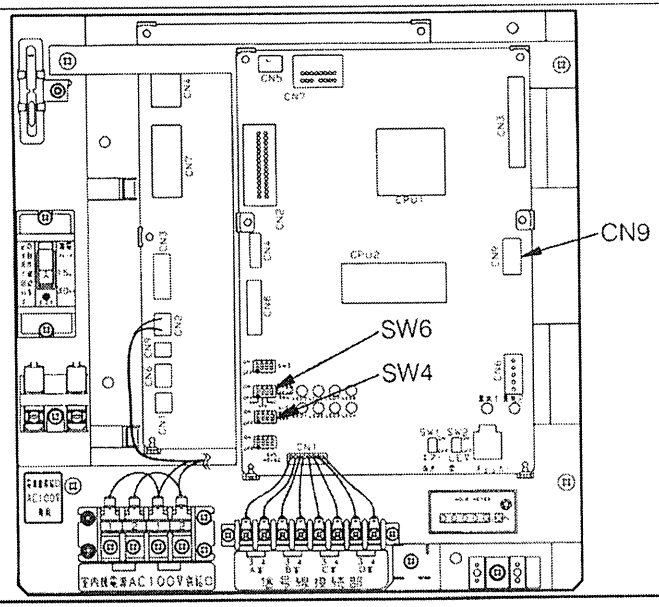

◎3HPマルチ(YGCJ805M)

項目	実施ガス種 LPG↓13A 12A	6C↓13A 12A	13A↓LPG	6C↓LPG	13A↓6C	LPG↓6C	作業手順	作業箇所及び注意事項
項目無	○	○	○	○	○	○	4. エンジンコントロール基板のSW6(ガス種別スイッチ)を使用するガス種に設定します。 5. エンジンコントロール基板の燃料制御弁補正スイッチSW4を交換後のキャブレター印字に合わせ設定します。 6. 点火時期を確認します。 ※作業手順はYGC723Mと同様になります。	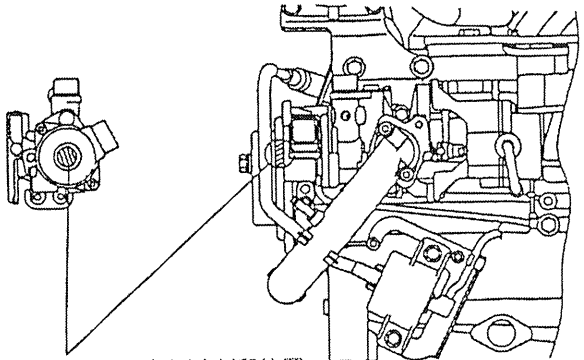 燃料制御弁識別用(英字)刻印位置 (\\\\\\\\ 指示部、白色ペイント)
	13A↓12A	12A↓13A						
1	○	○					7. キャブレタAssyのジェットメイン5を交換します。 ※作業手順はYGC723Mと同様になります。	

キャブレター印字 \ DSW	1	2	3	4
A(+14)	ON	ON	ON	OFF
B(+12)	OFF	ON	ON	OFF
C(+10)	ON	OFF	ON	OFF
D(+ 8)	OFF	OFF	ON	OFF
E(+ 6)	ON	ON	OFF	OFF
F(+ 4)	OFF	ON	OFF	OFF
G(+ 2)	ON	OFF	OFF	OFF
H(0)	OFF	OFF	OFF	ON
I(− 2)	ON	OFF	OFF	ON
J(− 4)	OFF	ON	OFF	ON
K(− 6)	ON	ON	OFF	ON
L(− 8)	OFF	OFF	ON	ON
M(−10)	ON	OFF	ON	ON
N(−12)	OFF	ON	ON	ON
O(−14)	ON	ON	ON	ON