電気配線図

室内ユニット(天井吊型)

YGE713T

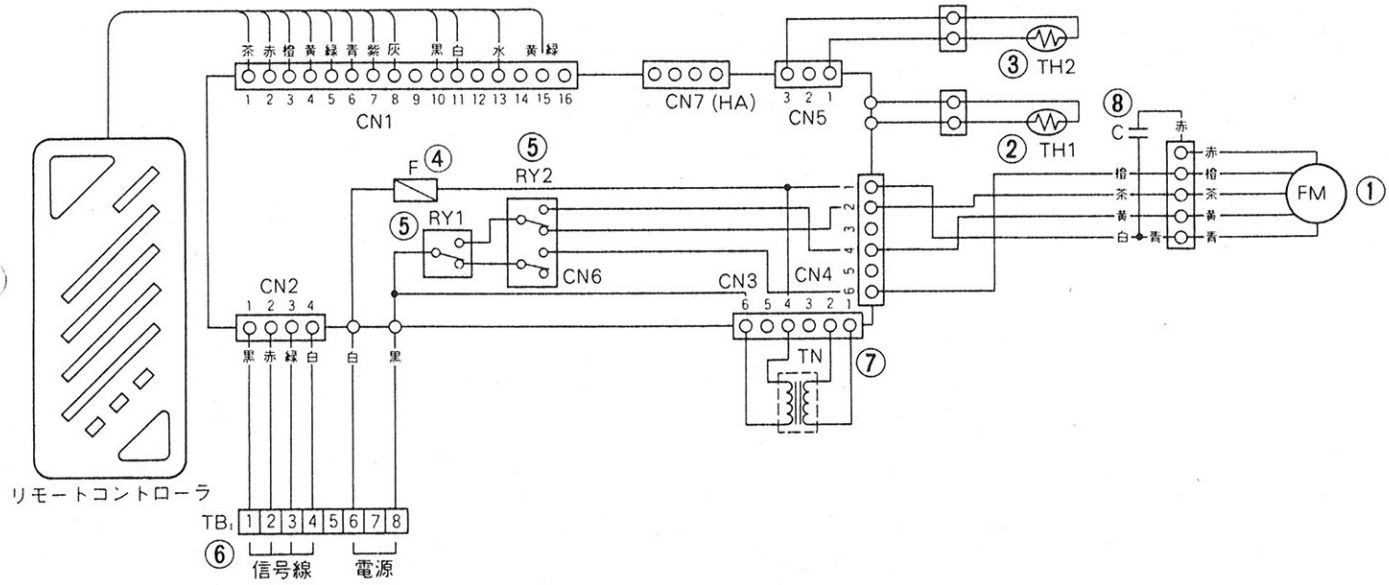

※CN7は"JEMA標準HA端子-A"です。

No.	記　号	名　　称	No.	記　号	名　　称
1	FM	送風用電動機	5	RY1,2	リレー(FM駆動用)
2	TH1	サーミスタ(室内温度)	6	TB	端子台
3	TH2	サーミスタ(冷媒温度)	7	TN	トランス
4	F	ヒューズ	8	C	コンデンサ(送風用電動機)