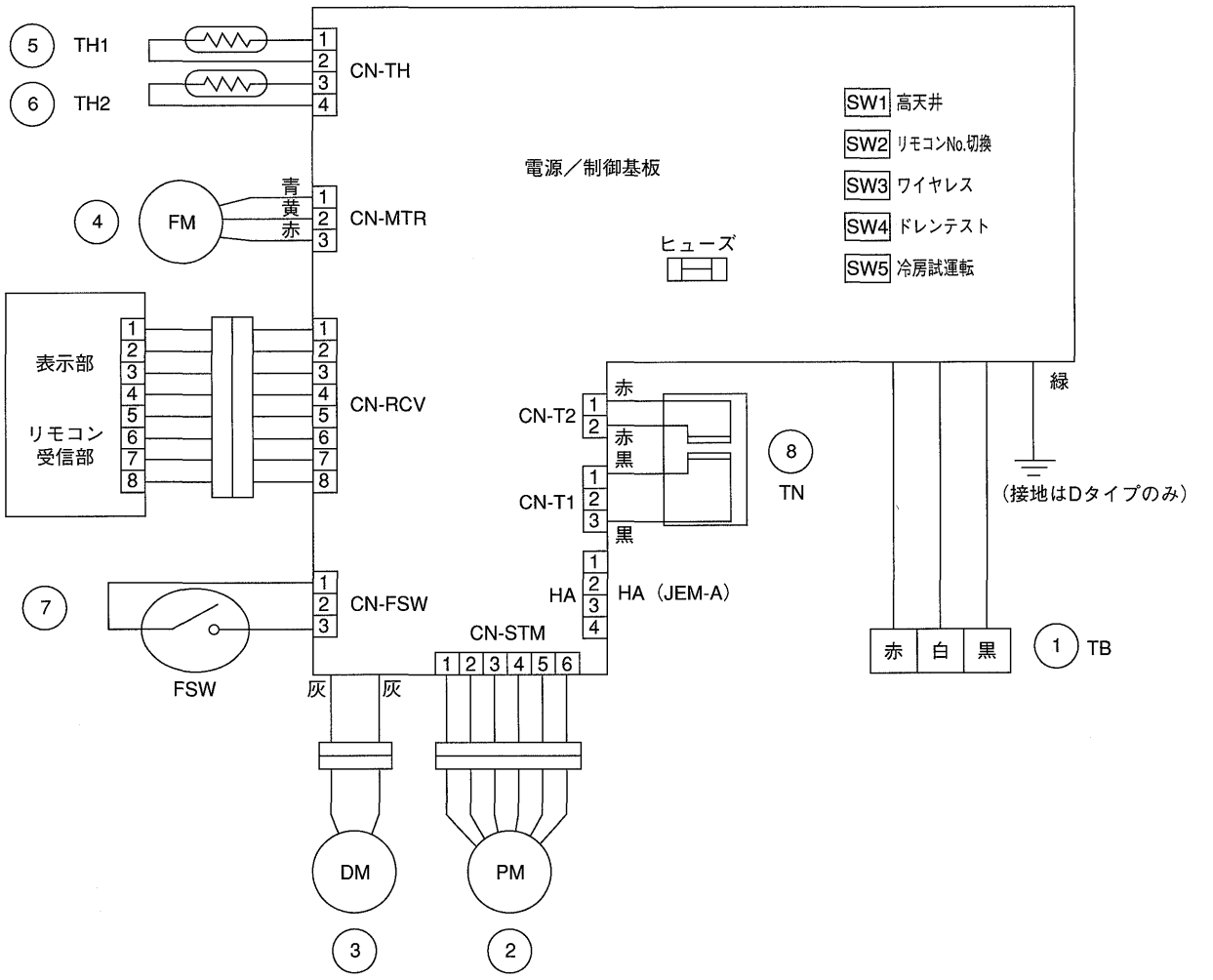

No.	記号	名　　称
1	TB	端子台
2	PM	風向変更モータ
3	DM	ドレンモータ
4	FM	室内ファンモータ
5	TH1	吸込温サーミスタ
6	TH2	液温サーミスタ
7	FSW	フロートスイッチ
8	TN	トランス

単位	尺　度	作成日付
—	NTS	98.9

ヤマハ発動機株式会社

YEH•B－A，D－A

天井ビルトイン形
天井埋込形
室内ユニット電気配線図

E–EHJ28BA02