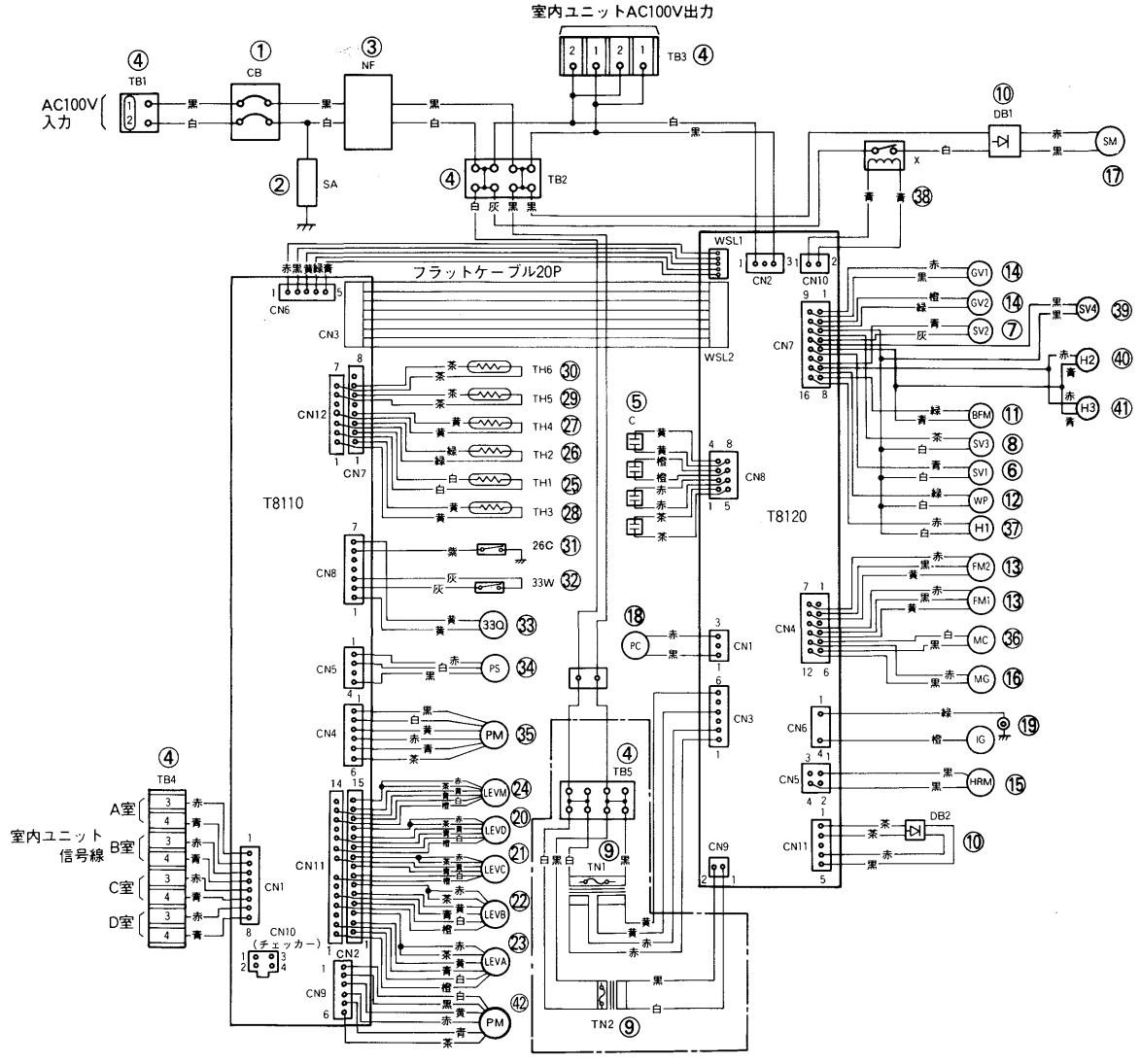

No.	記　号	名　　称
1	CB	漏電兼過電流遮断器
2	SA	サージアブソーバ
3	NF	ノイズフィルタ
4	TB1～5	端子台
5	C	コンデンサ(室外ファンモータ)
6	SV1	電磁弁(ラジエタ)
7	SV2	電磁弁(2重管熱交)
8	SV3	電磁弁(四方弁)
9	TN1, 2	トランス
10	DB1, 2	整流用ダイオード
11	BFM	換気ファンモータ(エンジンルーム)
12	WP	冷却水ポンプ
13	FM1, 2	室外ファンモータ
14	GV1, 2	燃料ガス電磁弁
15	HRM	アワメータ
16	MG	スタータ用ソレノイド
17	SM	スタータモータ
18	PC	パルサコイル(クランク軸)
19	IG	イグニッションコイル
20	LEV D	電子膨張弁(D室)
21	LEV C	↑　(C室)
22	LEV B	↑　(B室)
23	LEV A	↑　(A室)
24	LEV M	↑　(メイン)
25	TH1	サーミスタ(冷媒吐出温)
26	TH2	サーミスタ(冷媒吸入温)
27	TH4	サーミスタ(膨張弁出口温)
28	TH3	サーミスタ(冷却水温)
29	TH5	サーミスタ(外気温)
30	TH6	サーミスタ(エンジンルーム温)
31	26C	温度開閉器（コンプレッサ温）
32	33W	冷却水位スイッチ
33	33Q	エンジンオイルレベルスイッチ
34	PS	冷媒圧力センサ(冷媒高圧)
35	PM	パルスモータ(スロットル)
36	MC	電磁クラッチ(コンプレッサ)
37	HI	ヒータ(コンプレッサ)
38	X	リレー(スタータモータ)
39	SV4	※電磁弁(室外熱交バイパス)
40	H2	※ヒータ(マフラ)
41	H3	※ヒータ(シリンダヘッド)
		パルスモータ（燃料制御）

※寒冷地・塩害寒冷地仕様

単　位	尺　度	作成日付
—	NTS	97.4

ヤマハ発動機株式会社

YGCJ805M

室外ユニット電気配線図

E-GCJ80504