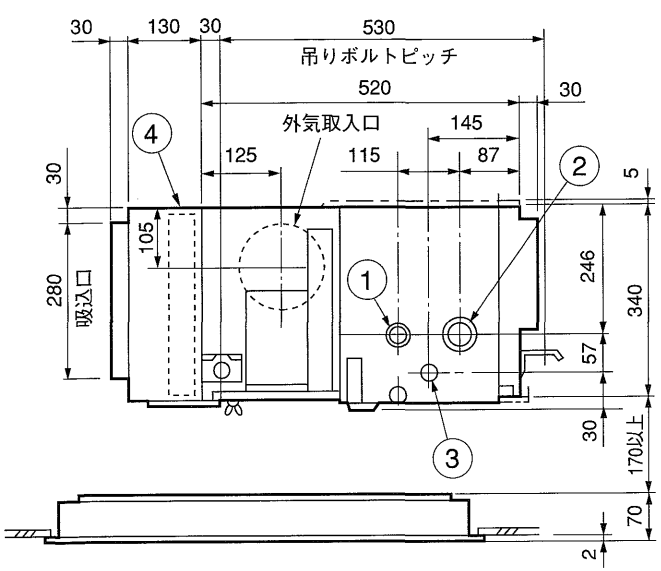

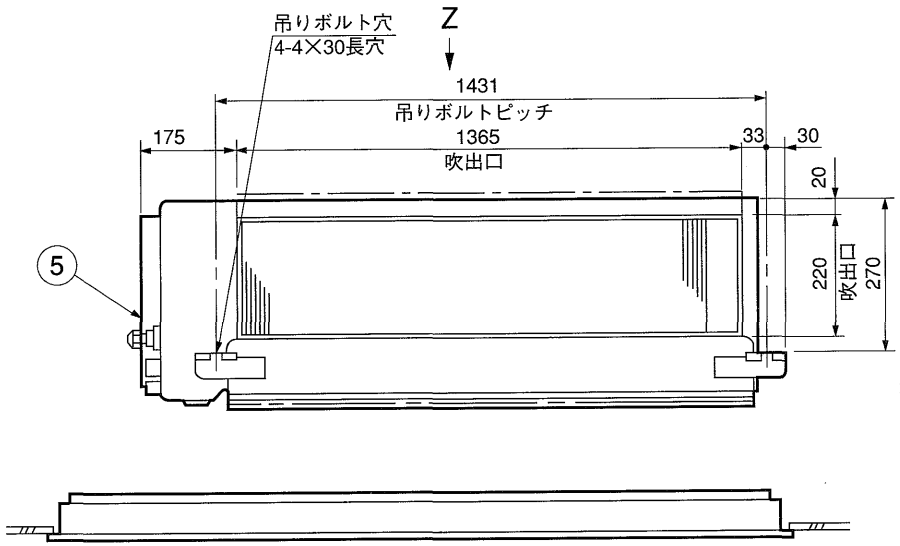

外気取入口詳細

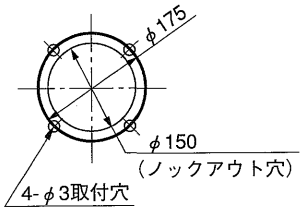

PAC-KA39RD後吸込用ボックス(別売品)

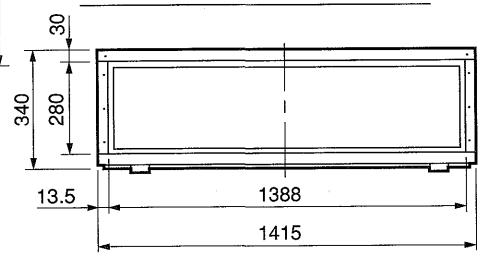

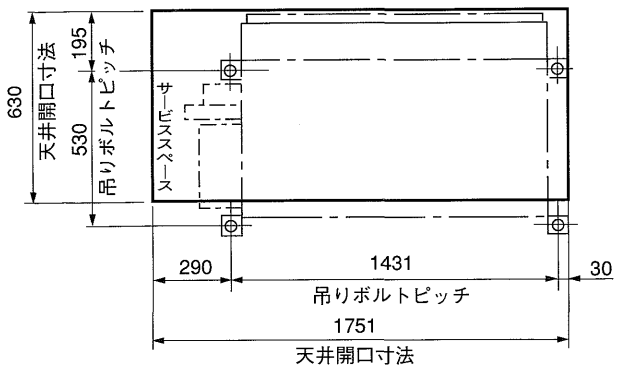

天井開口寸法(Zから見る)

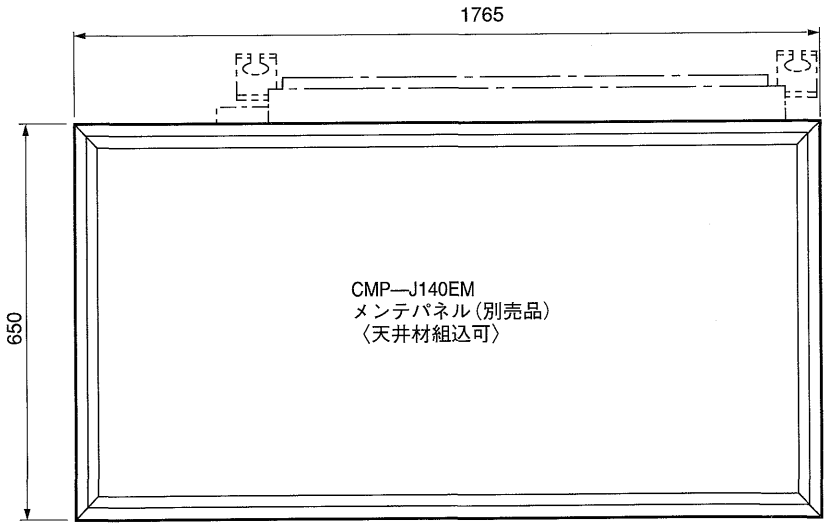

①冷媒配管フレア接続〈液〉 φ12.70
②冷媒配管フレア接続〈ガス〉 φ19.05
③ドレン〈フレキ接手付属〉 VP20
④ロングライフ フィルタ 2個
⑤電気品ボックス

＊組込天井サイズ
590×1705mm
組込可能最大厚さは18mmです。

注. 1. 本図仕様(後吸込仕様)を構成するには、別売品の後吸込用ボックスが必要です。
2. 別売品の高性能フィルタ(比色法65%)を組込む場合は、④の位置になり本体の外形寸法は変わりません。

後吸込仕様

第3角法	単位	尺度	作成日付	YESJ140B−A
	mm	NTS	97.10	天井ビルトイン形室内ユニット外形図
ヤマハ発動機株式会社				D−ESJ140BA13