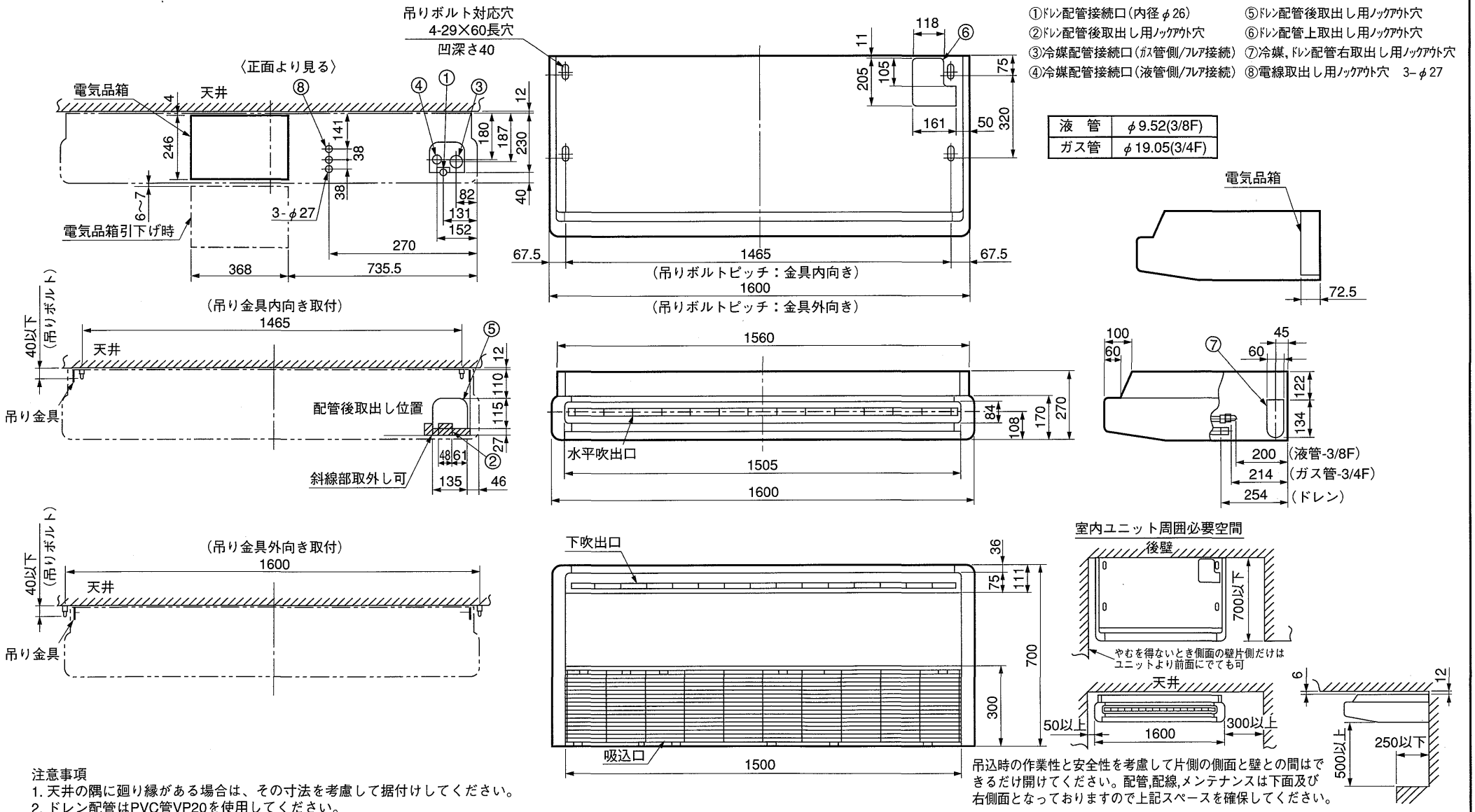

注意事項
1. 天井の隅に廻り縁がある場合は、その寸法を考慮して据付けしてください。
2. ドレン配管はPVC管VP20を使用してください。
3. 吊りボルトはM10または、W3/8ネジを使用してください。
4. 別売ドレンアップメカ組込みの場合は、本体を据付ける前に取付けてください。
5. 別売ドレンアップメカ取付けの場合、冷媒配管は上側取出しのみとなりますのでご注意願います。

吊込時の作業性と安全性を考慮して片側の側面と壁との間はできるだけ開けてください。配管,配線,メンテナンスは下面及び右側面となっておりますので上記スペースを確保してください。

第3角法	単位	尺度	作成日付	YESJ140T-B
	mm	NTS	99.9	天吊形室内ユニット外形図
ヤマハ発動機株式会社				D-ESJ140TB02