注意
1. 図中破線部分は、現地配線工事及び別売部品組込時の現地工事区分を示します。
2. ◎印は端子台、⊖印はコネクタを示します。

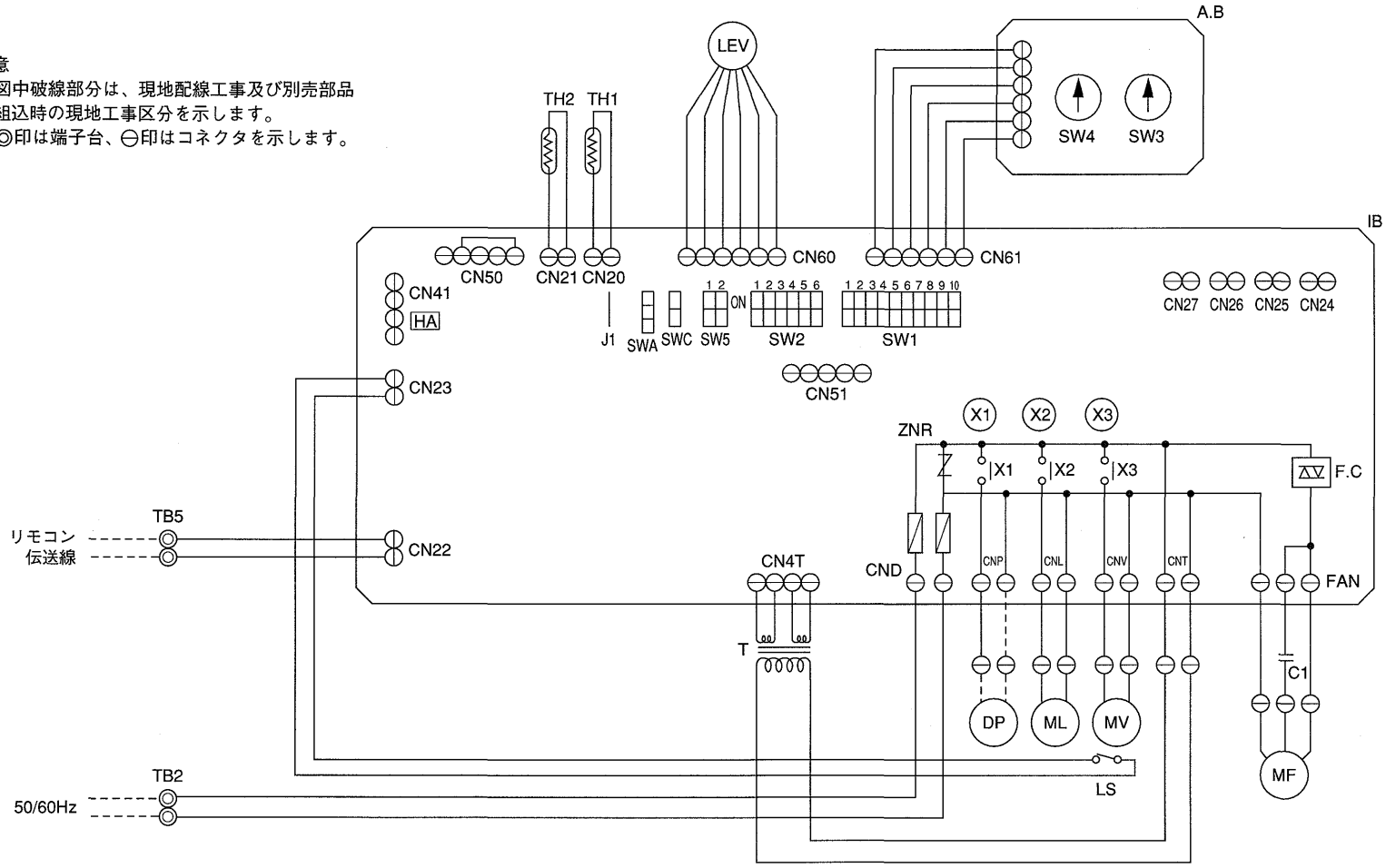

記号説明

記号	名称	記号	名称	記号	名称
I.B	室内コントローラボード	SWA(I.B)	スイッチ(高天井対応)	CN25(I.B)	コネクタ(加湿器)
TB2	端子台(電源)	SWC(I.B)	スイッチ(オプション対応)	CN27(I.B)	コネクタ(ドレンアップメカ)
TB5	端子台(伝送線)	LEV	電子膨張弁	CN41(I.B)	コネクタ(HA入力)
T	変圧器	X1(I.B)	補助継電器(ドレンアップメカ)	CN51(I.B)	コネクタ(集中管理)
DP	ドレンアップメカ(別売)	X2(I.B)	補助継電器(ルーバー)	ZNR(I.B)	バリスタ
MV	ベーン用電動機	X3(I.B)	補助継電器(ベーン)	F1(I.B)	ヒューズ
ML	ルーバー用電動機	X4(I.B)	補助継電器(送風機)	F2(I.B)	ヒューズ
MF	送風機用電動機	F.C(I.B)	ファン位相制御	LS	リミットスイッチ(MVに内蔵)
C1	コンデンサ(送風機用)	TH1	サーミスタ(吸込温度検知)	J1(I.B)	機種切換
SW1(I.B)	スイッチ(機能切換)	TH2	サーミスタ(配管温度検知)	A.B	アドレス設定ボード
SW2(I.B)	スイッチ(能力コード)	D.S	ドレンセンサ	SW3(A.B)	スイッチ(アドレス設定1の位)
SW5(I.B)	スイッチ(機種切換)	CN24(I.B)	コネクタ(電熱器)	SW4(A.B)	スイッチ(アドレス設定10の位)

単位	尺度	作成日付
—	NTS	98.9

ヤマハ発動機株式会社

YESP112T-B

天吊形室内ユニット電気配線図

E-ESP112TB01