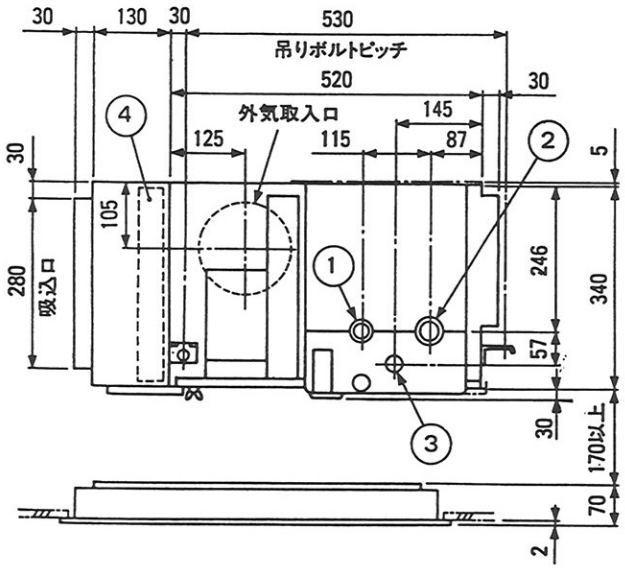


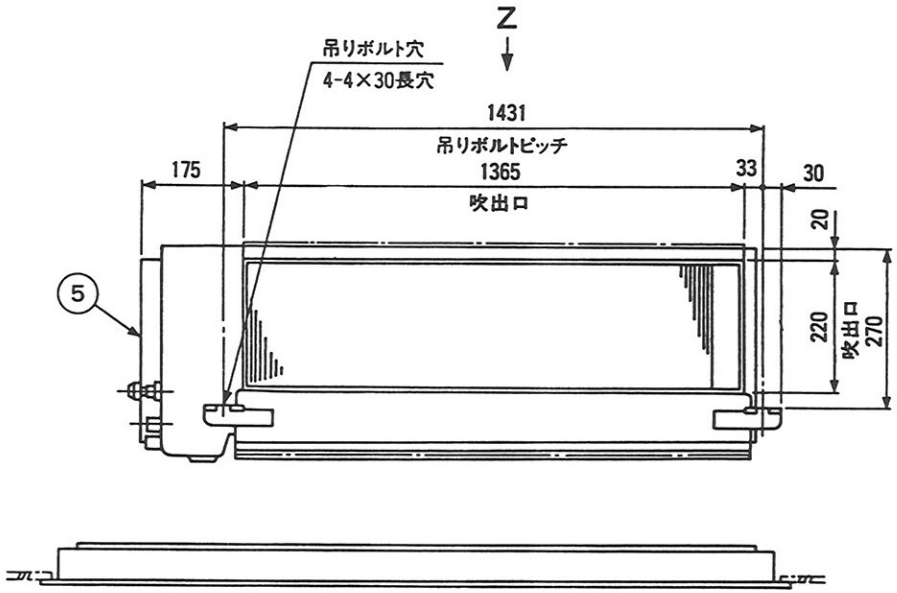


外気取入口詳細

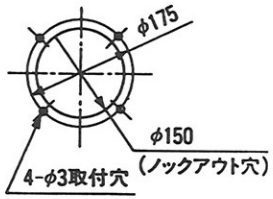


後吸込口フランジ部詳細(別売品)

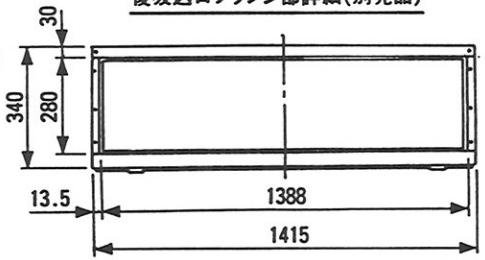


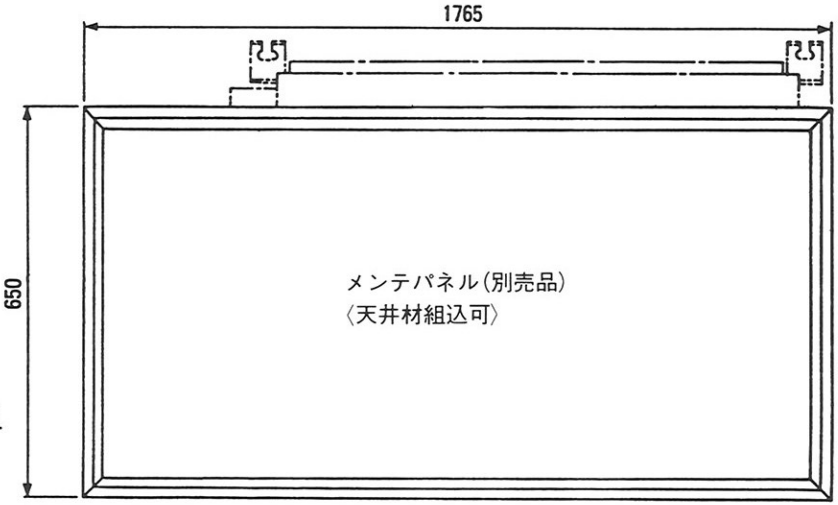


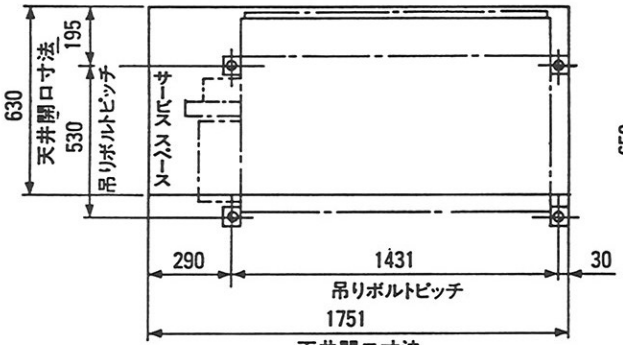


天井開口寸法 (Zカラ見ル)

① 冷媒配管フレア接続〈液〉 φ12.7
② 冷媒配管フレア接続〈ガス〉 φ19.05
③ ドレン〈フレキ接手付属〉 VP20
④ ロングライフ フィルタ 2個
⑤ 電気品ボックス

注. 1. 本図仕様(後吸込仕様)を構成するには，別売品の後吸込用ボックスが必要です。
2. 別売品の高性能フィルタ(比色法65%)を組込む場合は，④の仕置になり本体の外形寸法は変わりません。
3. 天井材の組込可能最大厚さは16mmです。

後吸込仕様

| 第3角法 | 単位 | 尺度 | 作成日付 | YES125B-A |
|---|---|---|---|---|
| | mm | NTS | 94.2 | ビルトインカセット形室内ユニット外形図 |
| ヤマハ発動機株式会社 | | | | D-ES125BA01 |