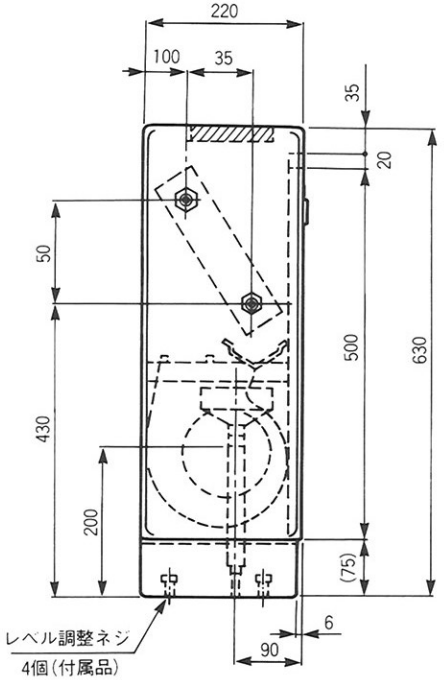

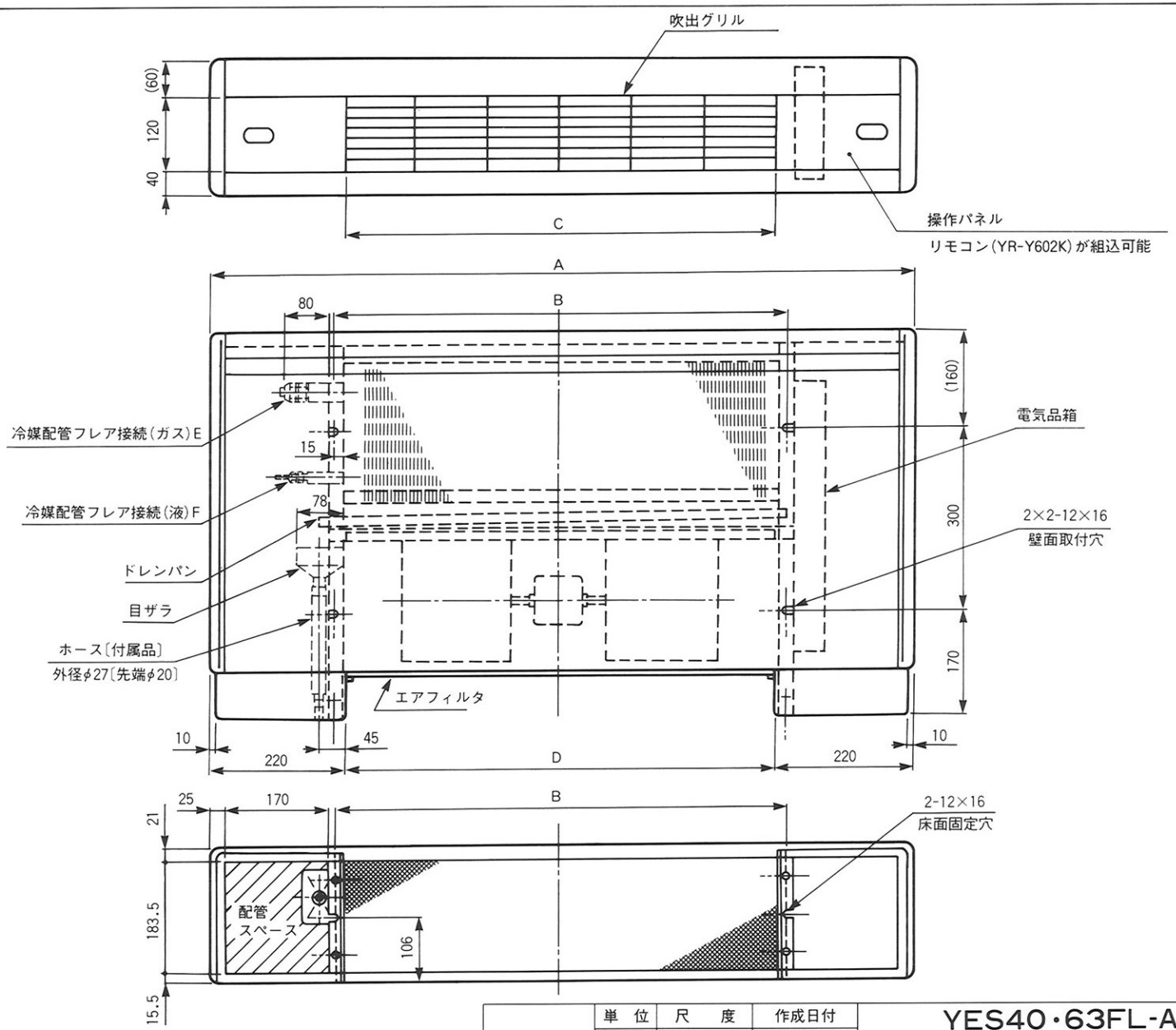

変化寸法

形　名	A	B	C	D	E	F
YES40FL-A	1170	760	720	730	φ15.88	φ9.52
YES63FL-A	1410	1000	960	970	φ15.88	φ9.52

第 3 角 法	単　位	尺　度	作成日付
	—	NTS	94.2

ヤマハ発動機株式会社

YES40・63FL-A

床置露出形室内ユニット外形図

D-ES40FLA01