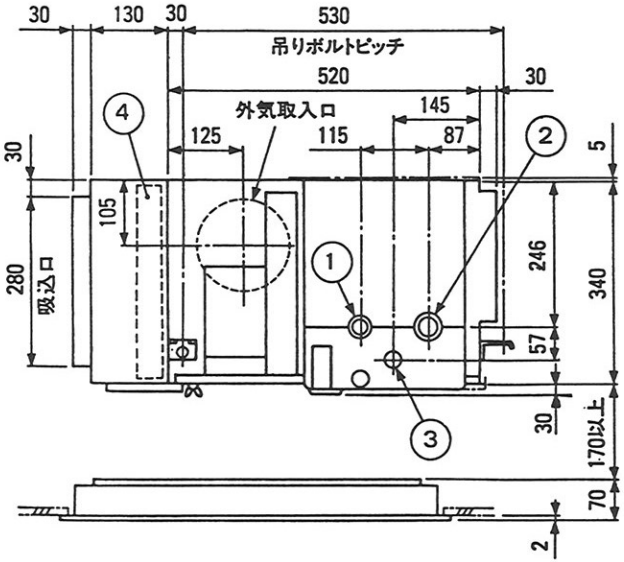

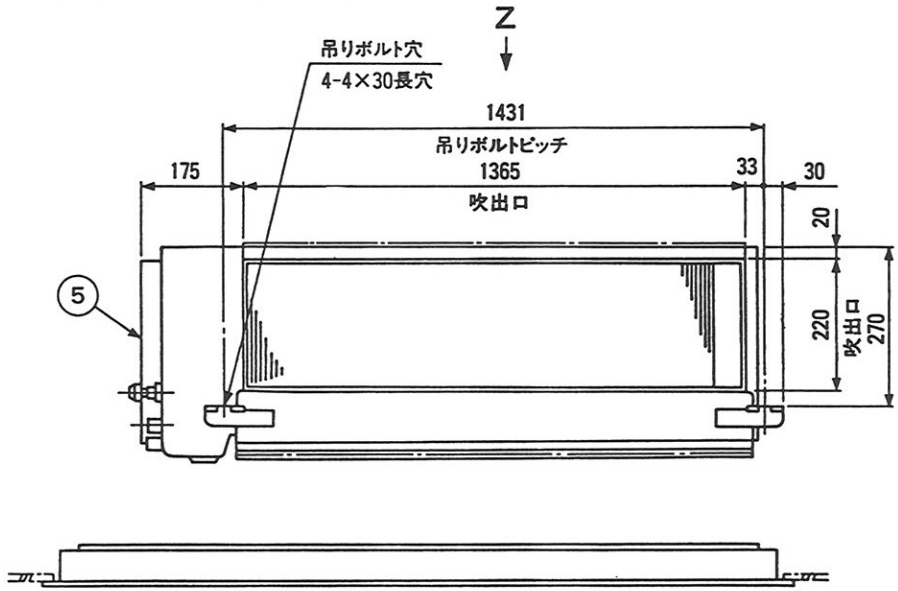

外気取入口詳細

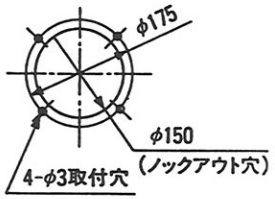

後吸込用ボックス部詳細（別売品）

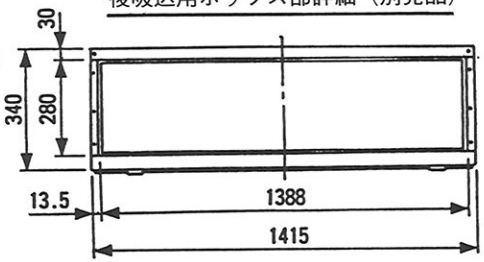

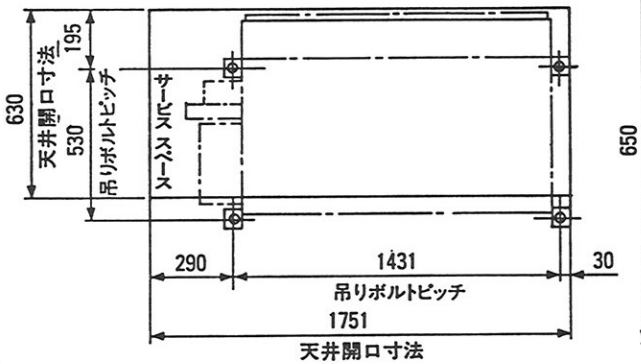

天井開口寸法（Zカラ見ル）

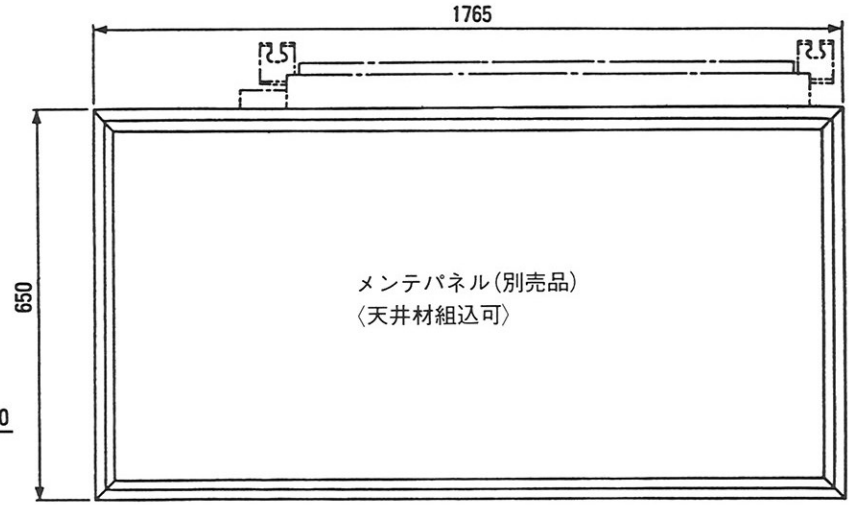

①冷媒配管フレア接続〈液〉　φ12.70
②冷媒配管フレア接続〈ガス〉　φ19.05
③ドレン〈フレキ接手付属〉　VP20
④ロングライフ　フィルタ　2個
⑤電気品ボックス

注. 1. 本図仕様（後吸込仕様）を構成するには，別売品の後吸込用ボックスが必要です。
2. 別売品の高性能フィルタ（比色法65%）を組込む場合は，④の仕置になり本体の外形寸法は変わりません。
3. 天井材の組込可能最大厚さは16㎜です。

後吸込仕様

第３角法	単位	尺度	作成日付	YEJ112・140B-A (YE100・125B-A)
	mm	NTS	95.1	天井ビルトイン形室内ユニット外形図
ヤマハ発動機株式会社				D-EJ112BA11