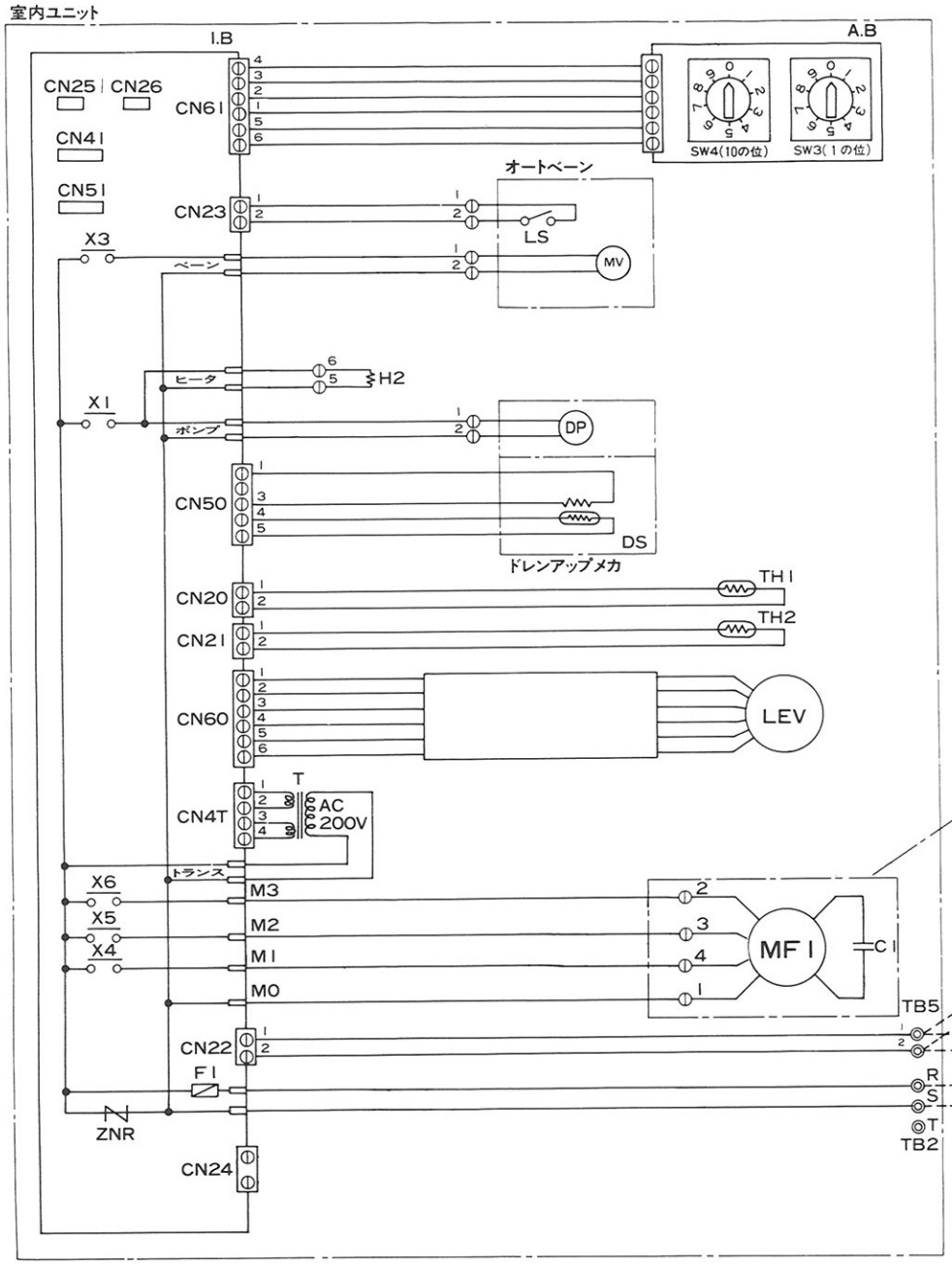

注.

1. 図中破線部分は，現地配線工事及び別売部品組込時の現地工事区分を示します。
2. 送風機は，50Hz・60Hzの周波数切替が必要です。工場出荷時は60Hz側にセットしてあります。
   50Hz地区で使用する場合は，50Hz側にセットしてください。
3. 図中◎印はネジ端子，◐印はコネクタ，□印はファストン端子を示します。

記号説明　　〈 〉内は別売部品です。

記号	名称
MF1	送風機用電動機
LEV	電子式リニア膨張弁
T	電源トランス
I.B	室内コントローラボード
A.B	アドレスキバン
〈R.B〉	リモートコントローラ
TB2	電源端子台
TB5	伝送端子台
F1	ヒューズ(6A)
ZNR	バリスタ
TH1	室温検出用サーミスタ
TH2	配管温度検出用サーミスタ
X1	補助継電器(ドレンアップメカ)
X3	補助継電器(ベーン)
X4	補助継電器(微風)
X5	補助継電器(弱風)
X6	補助継電器(強風)
MV	ベーン用電動機
LS	リミットスイッチ
DP	ドレンアップメカ
DS	ドレンセンサー
H2	電熱器(パネルレジスタ)
SW3(A・B)	スイッチ(アドレス設定用1の位)
SW4(A・B)	スイッチ(アドレス設定用10の位)
SW4	スイッチ(50/60Hz切替用)
CN25	コネクタ(加湿器)
CN26	コネクタ(空気清浄器)
CN41	コネクタ(HA入力)
CN51	コネクタ(集中管理)
C1	コンデンサ(送風機用)

第3角法	単位	尺度	作成日付
	—	NTS	93.1

YE-FK形

室内ユニット電気配線図

ヤマハ発動機株式会社

E-E80FKA02