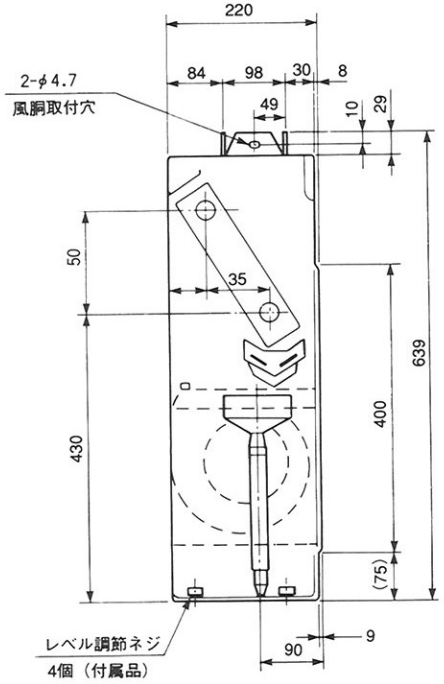

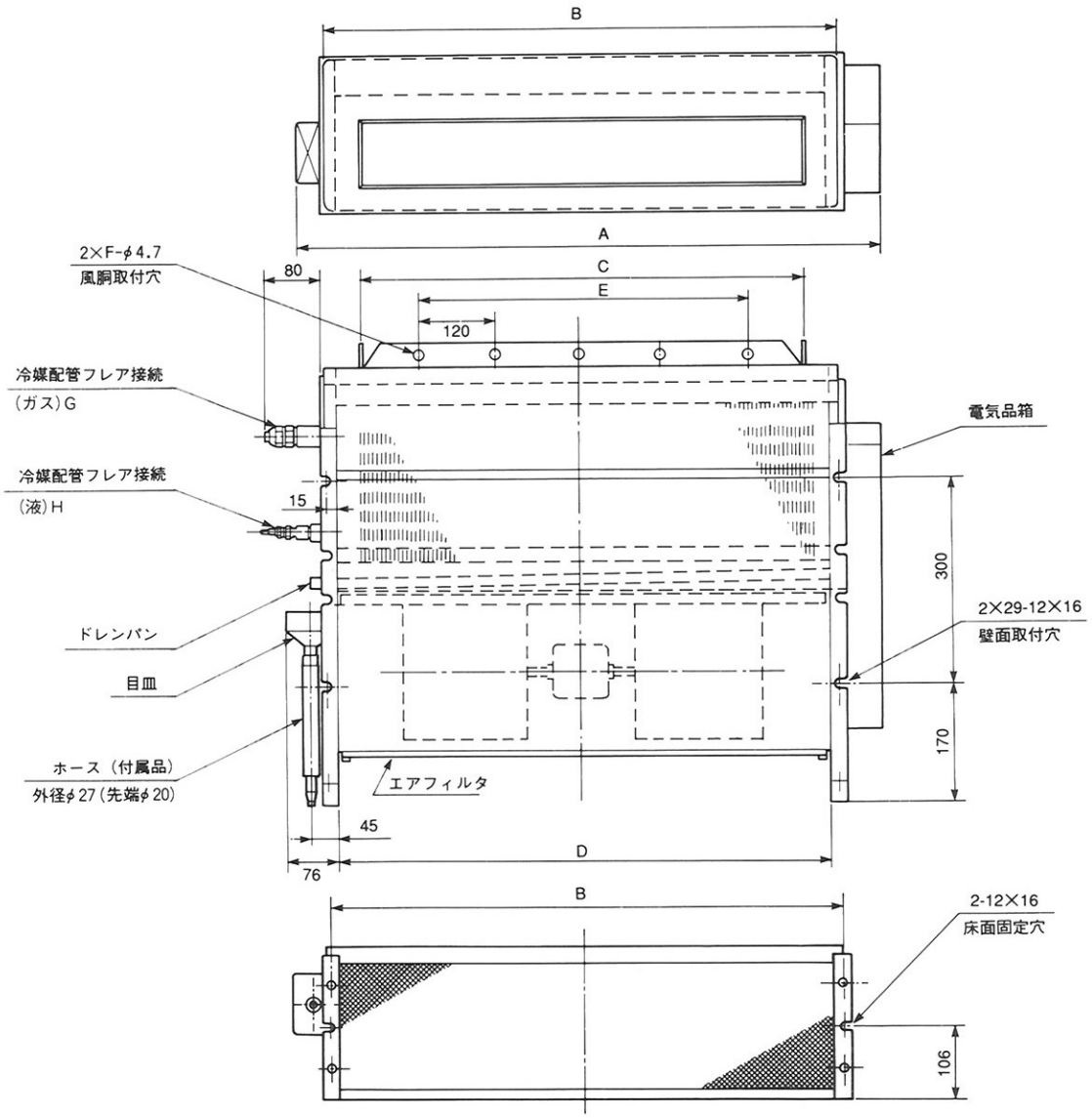

変化寸法

形　名	A	B	C	D	E	F	G	H
YE63FLR-A	1096	1000	932	970	720	7	φ15.88	φ9.52

第３角法	単　位	尺　度	作成日付	YE63FLR-A
	mm	NTS	93.1	床置埋込形室内ユニット外形図
ヤマハ発動機株式会社				D-E63FLRA01