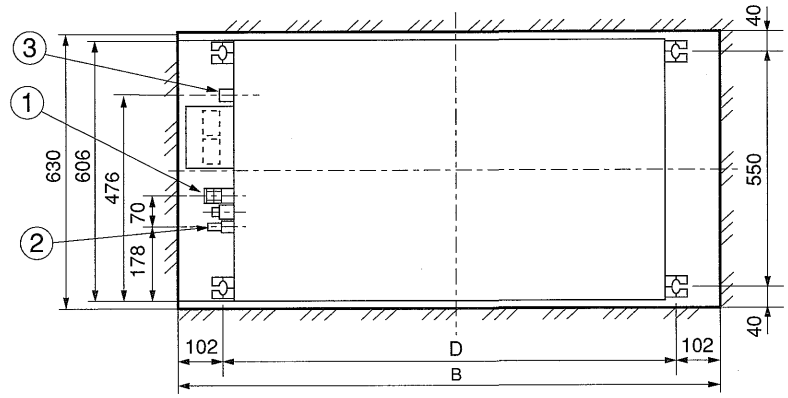

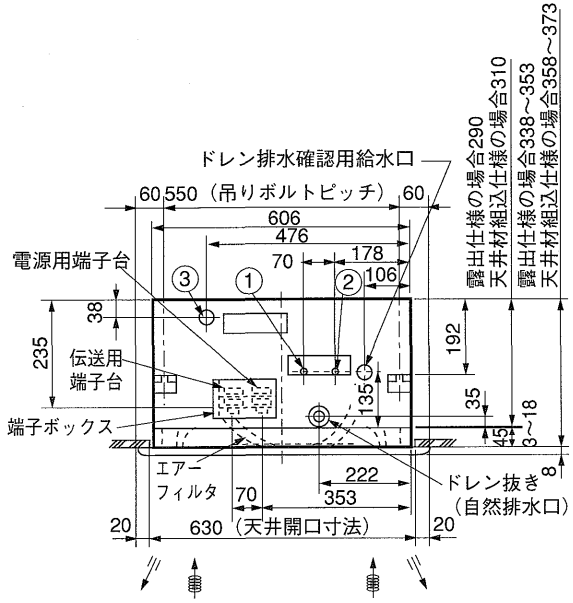

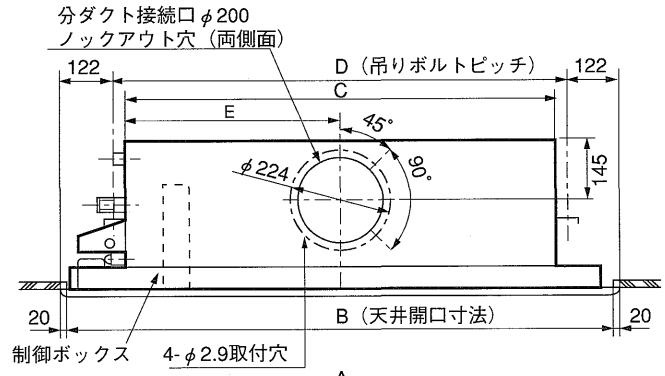

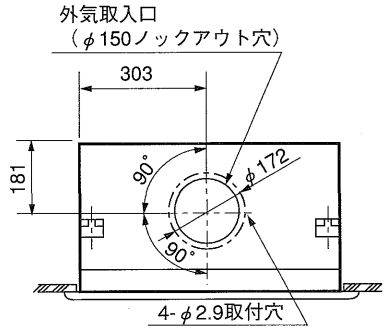

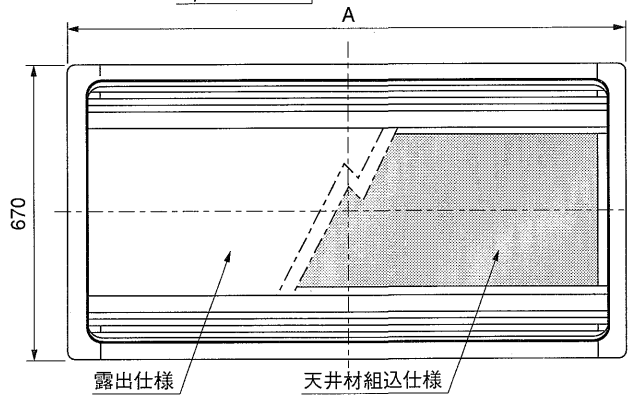

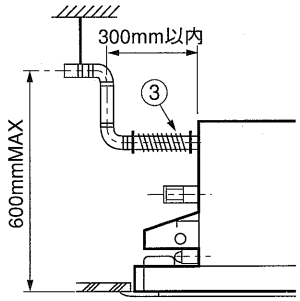

注1. 天井材組込タイプの化粧パネルをご使用の場合、天井材組込可能最大厚さは21㎜です。
2. 吊りボルトはM10を使用してください。（現地手配）
3. オプションのフィルタボックス組込時は本体高さが110㎜アップします。

J22～J45形　〈配管サイズ〉　〈スパナサイズ〉
冷媒配管（ｶﾞｽ）ﾌﾚｱ接続　φ12.70（本体側23HEX、ﾌﾚｱﾅｯﾄ側27HEX）…①
〃（ｴｷ）〃　φ6.35（本体側17HEX、ﾌﾚｱﾅｯﾄ側17HEX）…②

J56～J90形
冷媒配管（ｶﾞｽ）ﾌﾚｱ接続　φ15.88（本体側26HEX、ﾌﾚｱﾅｯﾄ側29HEX）…①
〃（ｴｷ）〃　φ9.52（本体側19HEX、ﾌﾚｱﾅｯﾄ側22HEX）…②

J112・J140形
冷媒配管（ｶﾞｽ）ﾌﾚｱ接続　φ19.05（本体側29HEX、ﾌﾚｱﾅｯﾄ側36HEX）…①
〃（ｴｷ）〃　φ9.52（本体側19HEX、ﾌﾚｱﾅｯﾄ側22HEX）…②

ﾄﾞﾚﾝﾎｰｽ VP-25〈ﾌﾚｷ接手〉（付属）……③

機　種	A	B	C	D	E
J22～J36形	1060	1020	768	816	382
J45・J56形	1300	1260	1008	1056	502
J71～J90形	1650	1610	1358	1406	677
J112・J140形	2000	1960	1708	1756	856

第3角法	単位	尺　度	作成日付
	mm	NTS	99.1

ヤマハ発動機株式会社

YME・LMD－B1

天井カセット形（2方向吹出）
室内ユニット外形図

D-MEJ22LMDB101