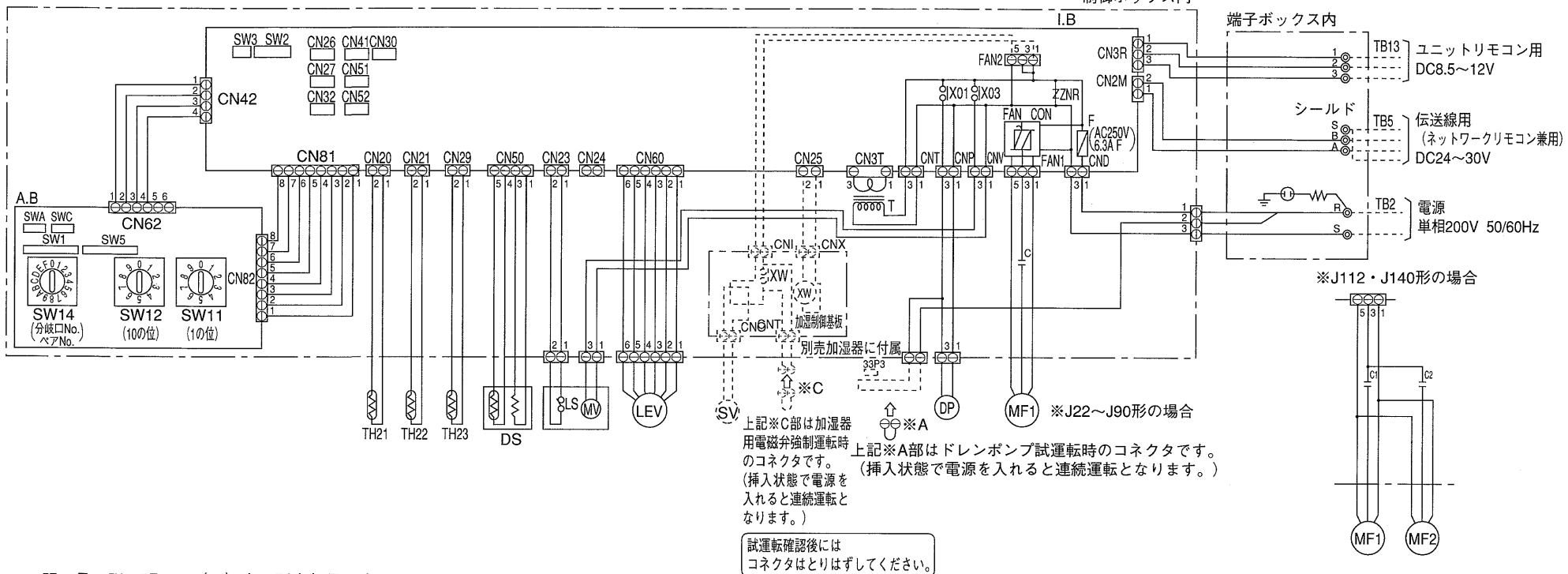

記号説明　〈 〉内は別売部品です

記号	名称	記号	名称	記号	名称
MF1,MF2	送風機用電動機	MV	ベーン用電動機(リミットスイッチ付)	TH21	室温検出用サーミスタ
C1,C2	※Bコンデンサ(送風機用)	DS	ドレンセンサ	TH22	配管温度検出用サーミスタ(液)
I.B	室内コントローラボード	CN26	コネクタ(電磁弁)	TH23	配管温度検出用サーミスタ(ガス)
A.B	アドレスキバン	CN27	コネクタ(ダンパ)	SW11(A.B)	スイッチ(アドレス設定用 1の位)
TB2	電源端子台	CN32	コネクタ(遠方切換)	SW12(A.B)	スイッチ(アドレス設定用 10の位)
TB5	伝送端子台(ネットワークリモコン兼用)	CN41	コネクタ(HA入力)	SW14(A.B)	スイッチ(分岐口No.ペアNo.設定用)
TB13	ユニットリモコン用端子台	CN51	コネクタ(集中管理)	SW1(A.B)	スイッチ(機能切換)
F	※Dヒューズ	CN52	コネクタ(遠方表示)	SW2(I.B)	スイッチ(能力設定)
ZNR	バリスタ	〈CN24〉	コネクタ	SW3(I.B)	スイッチ(機能切換)
T	電源トランス	〈CN25〉	コネクタ(加湿器)	SWA(A.B)	スイッチ(別売対応)
DP	ドレンアップメカ	CN30	コネクタ(運転出力)	SWC(A.B)	スイッチ(別売対応)
LEV	電子式リニア膨張弁	〈XW〉	補助継電器(加湿用)	〈33P3〉	フロートスイッチ(ドレンポンプ強制運転用)
LS	リミットスイッチ(MVに内蔵)	〈SV〉	電磁弁(加湿給水用)		

注；1. 図中破線部分は別売部品の回路を示します。
2. 図中二点鎖線で示しているTB2,TB5,TB13の配線は現地手配工事区分です。
3. ◎印は端子台，⊖印はコネクタ，⊡印は基板差し込みコネクタ及び制御箱基板に取り付けられたコネクタを示します。

※Bコンデンサ

J22～J36形	2.5μF
J45・J56形	5μF
J71～J90形	6μF
J112・J140形	6μF×2

※Dヒューズ

J22～J90形	6A
J112・J140形	6.3A

単位	尺度	作成日付
—	NTS	99.1

ヤマハ発動機株式会社

YME・LMD－B1

天井カセット形（2方向吹出）
室内ユニット電気配線図

E-MEJ22LMDB101