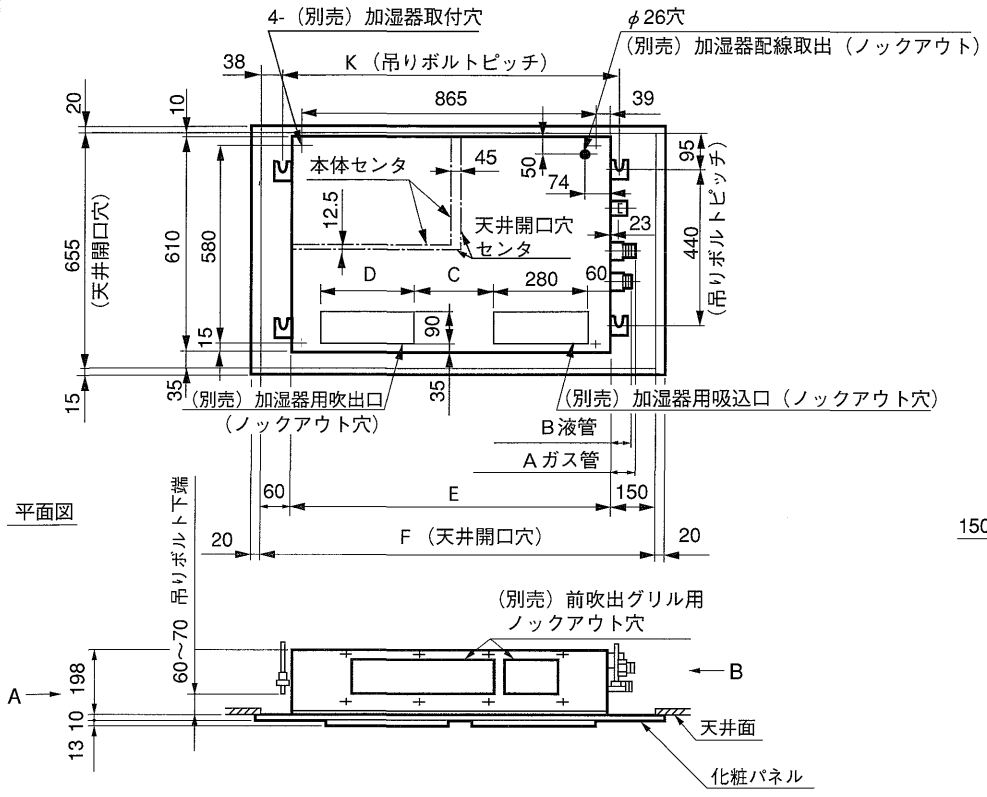

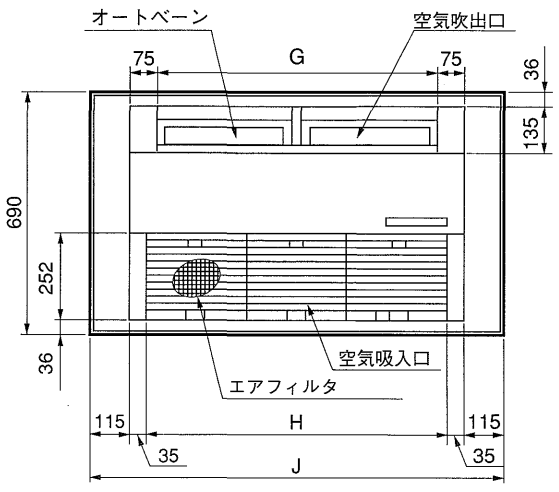

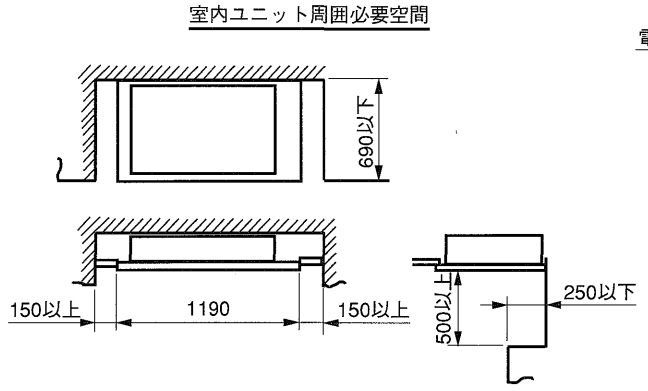

配管、配線、メンテナンスは下面及び右側面となっておりますので、上記スペースを確保してください。
なお、吊込時の作業性と安全性を考慮して、できるだけ多くのスペースを確保してください。

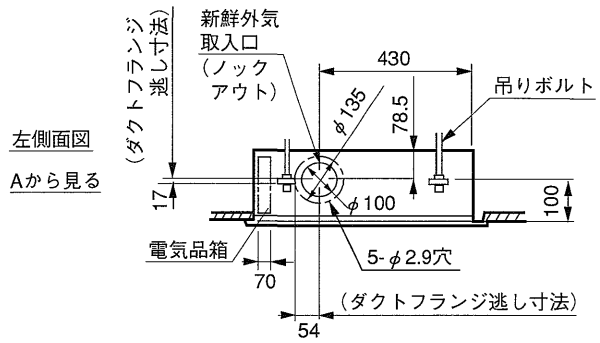

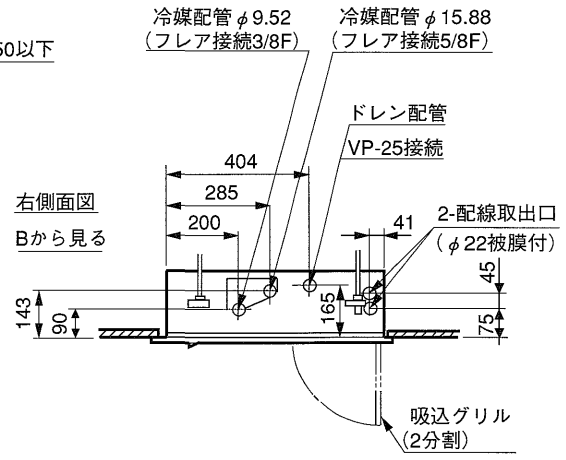

注意事項
1. 天井の隅に回り縁がある場合は、その寸法を考慮して据付して下さい。
2. 吊りボルトはM10、またはW3/8ネジを使用して下さい。

変 化 寸 法

機　種	A	B	C	D	E	F	G	H	J	K
J56形	72	66	223	280	940	1150	810	890	1190	987
J71・J80形	↑	↑	248	255	1240	1450	1110	1190	1490	1285

第3角法	単位	尺　度	作成日付	YME・EM－A1
	mm	NTS	99.1	天井カセット形（1方向吹出）室内ユニット外形図
ヤマハ発動機株式会社				D–MEJ56EMA101