機　種	A	B	C	D	E	F
J28形	1050	640	600	610	φ12.7	φ6.35
J36・J45形	1170	760	720	730	φ12.7	φ6.35
J56・J71形	1410	1000	960	970	φ15.88	φ9.52

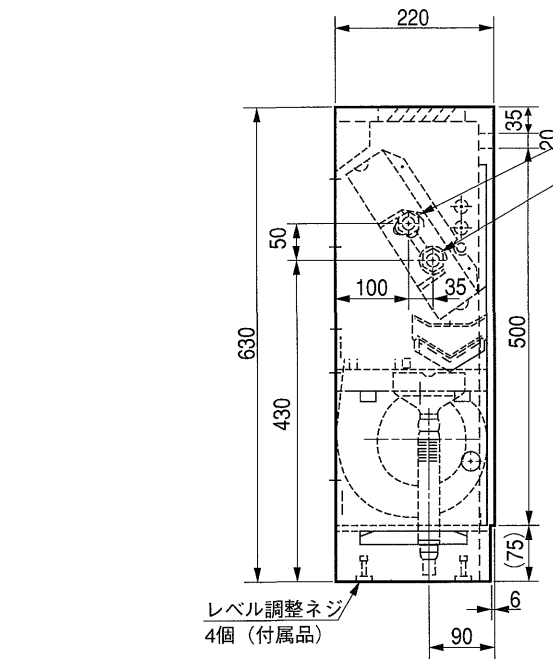

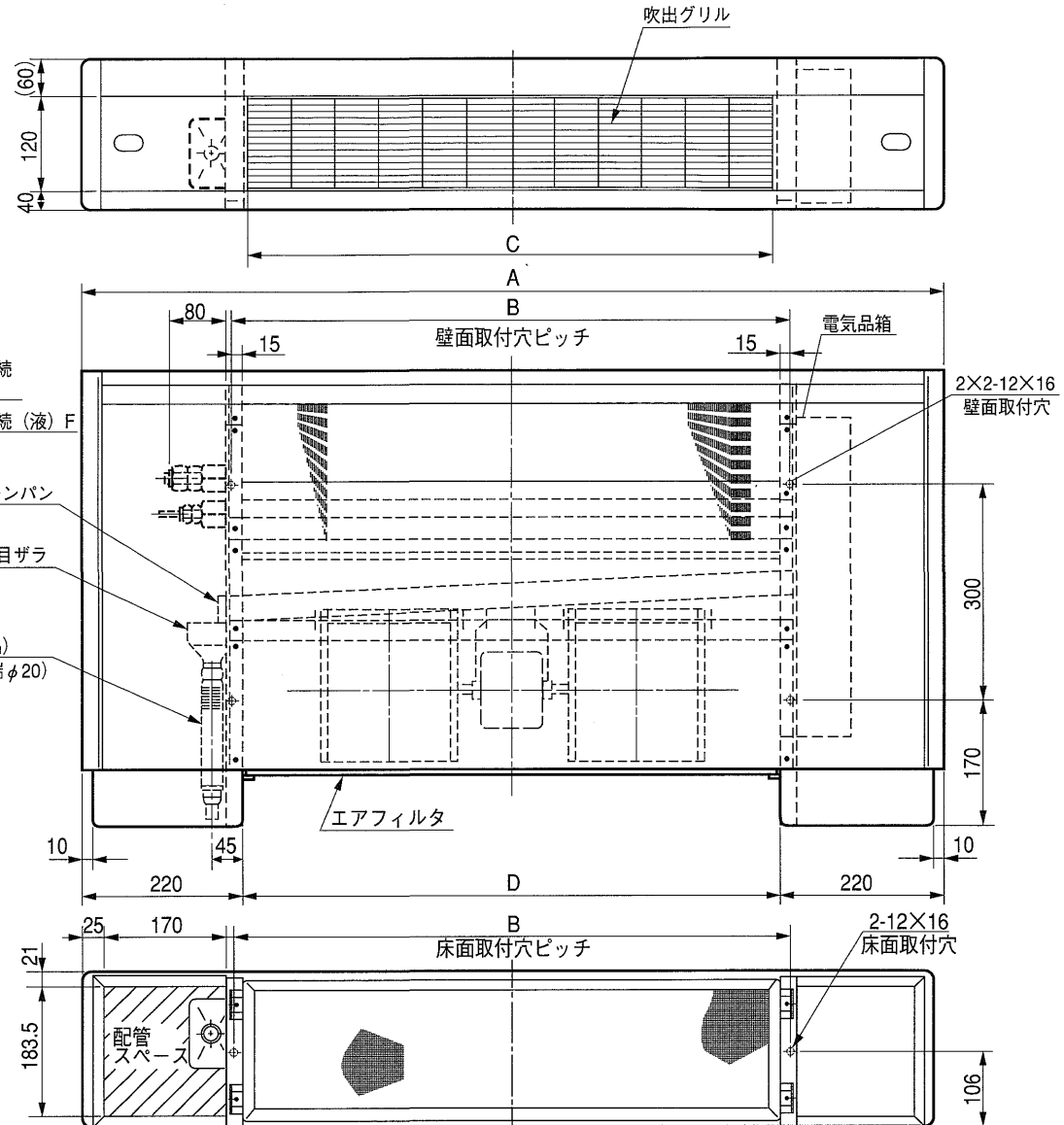

室内ユニット周囲必要空間

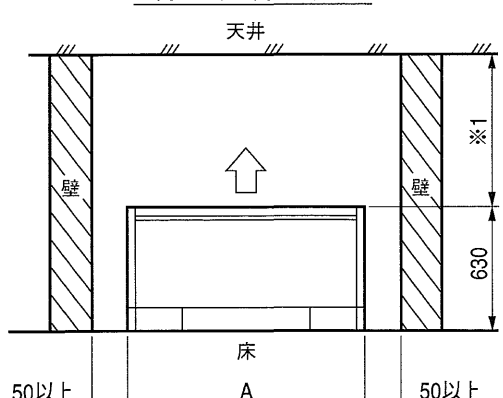

※1.
吹出空気の流れに障害のないようスペースをとってください。

第3角法	単位	尺　度	作成日付	YME・FL－A1
	mm	NTS	99.1	床置露出形室内ユニット外形図
ヤマハ発動機株式会社				D–MEJ28FLA101