注：
1. エアーフィルタ抜出用スペース「※印」の寸法をユニットの左側面又は右側面に必ず確保してください。
2. 電源はユニット右側面より引込んでください。（左側面からの引込みは不可）
3. 送風機室ドレンはユニット後面へ接続してください。
4. 加湿器用の配管接続方向はユニット左側面が標準ですが、工場にて右側面接続に変更も可能です。
5. 加湿器・圧力表示計は標準外取付品です。

据付・サービススペース

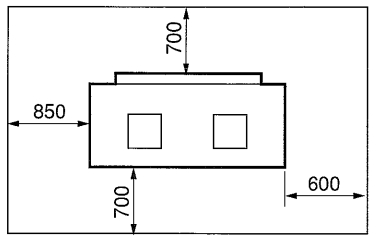

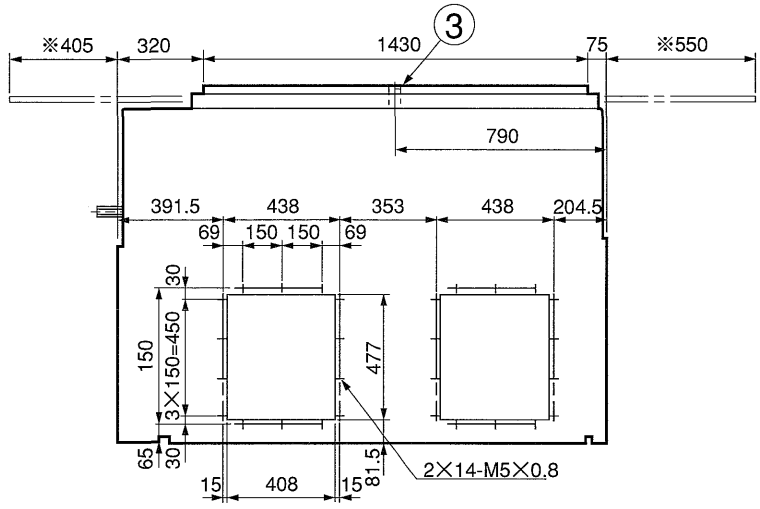

取合部リスト

番号	名称
①	冷媒配管（ガス） 2-φ38.10×1.6
②	冷媒配管（液） 2-φ15.88×1.1
③	送風機室ドレン PT1¼おねじ
④	加湿器接続口 PT1めねじ（水・蒸気スプレー）
⑤	電源取入口 （穴は現地加工）
⑥	基礎ボルト用穴 4-φ20穴

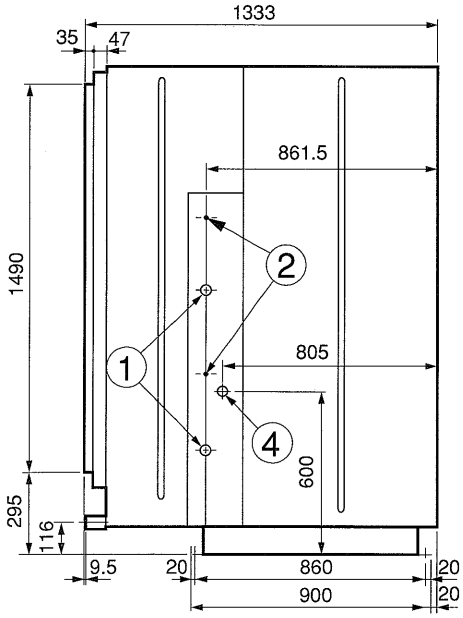

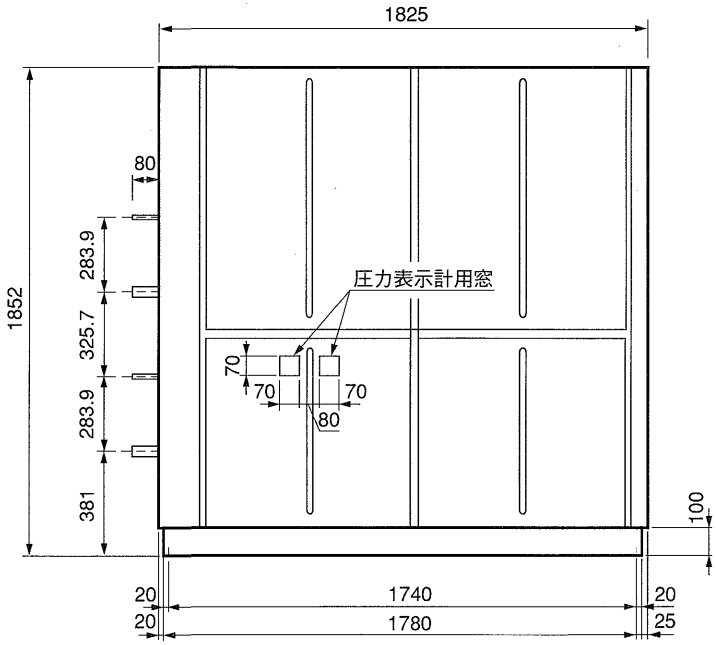

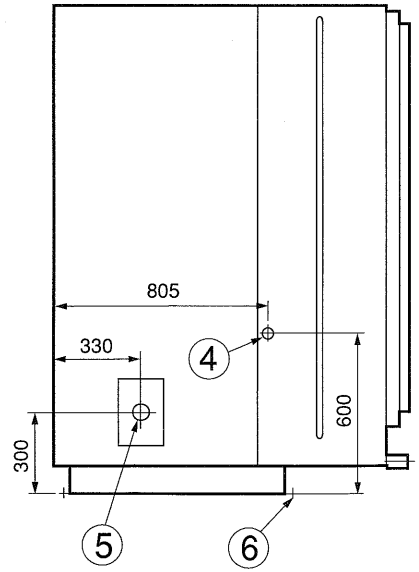

第3角法	単位	尺度	作成日付	YMEJ1120P-A1
	mm	NTS	99.1	床置ダクト形室内ユニット外形図
ヤマハ発動機株式会社				D-MEJ1120PA101