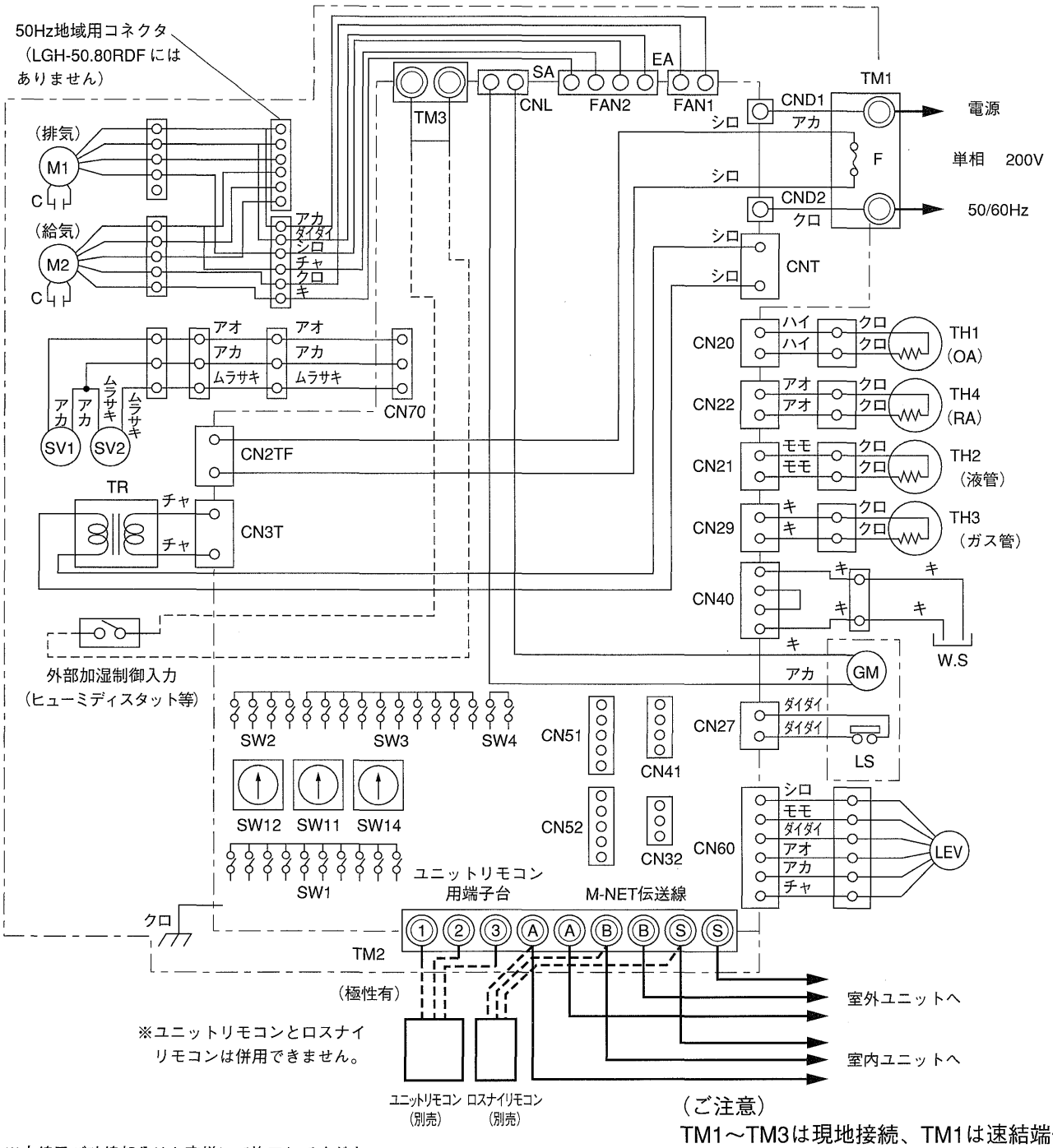

(ご注意)
TM1～TM3は現地接続、TM1は速結端子
(φ1.6～φ2.0VVF用)
TM2、TM3はネジ端子接続となります。

※太線及び破線部分はお客様にて施工してください。

■記号説明

記号	名称	記号	名称	記号	名称
M1	送風機用電動機(排気)	TH4	サーミスタ(還気温度検知)	SW4	風量制御モード切換スイッチ
M2	送風機用電動機(給気)	F	保護温度ヒューズ(TM3)	SW11	スイッチ(アドレス設定 1の位)
C	コンデンサ	TM1	速結端子台(AC200V入力)	SW12	スイッチ(アドレス設定10の位)
W,S	水検知センサ	TM2	端子台(伝送線接続)	SW14	スイッチ(分岐口NO. 設定)
SV1	減圧電磁弁	TM3	端子台(外部加湿制御入力)	A,B,S	M-NET伝送線端子(無極性)
SV2	排水電磁弁	CND1,CND2	ファストン端子(速結端子接続用)	1,2,3	ユニットリモコン端子(有極3線)
GM	バイパスダンパ用電動機	TR	制御回路用トランス	CN32	コネクタ(遠方切換)
LS	リミットスイッチ	LEV	電子リニア式膨張弁	CN41	コネクタ(HA)
TH1	サーミスタ(外気温度検知)	SW1	機能切換スイッチ	CN51	コネクタ(集中管理)
TH2	サーミスタ(液配管温度検知)	SW2	能力コード切換スイッチ	CN52	コネクタ(遠方表示)
TH3	サーミスタ(ガス配管温度検知)	SW3	機能切換スイッチ		

	単位	尺度	作成日付	
	—	NTS	97.8	LGH-RDF
ヤマハ発動機株式会社				業務用ロスナイ天吊埋込形 加熱加湿付(直膨タイプ)電気配線図
				E-LGH50RDF01