注1. ドレン配管はPVC管VP-25を使用してください。ドレン配管において、ユニットと直角取出しの場合、付属のパイプ(VP-25、メス形)をご利用ください。
2. 吊りボルトはM10またはW3/8ネジを使用してください。(現地手配)
3. 本図では天井開口穴を890×1410で図示しておりますが、天井開口穴860×1380から910×1430までを据付可能範囲としております。
4. ドレンアップメカ・ドレンセンサ・ハイカンセンサは、ユニット内部よりサービスを行ないます。

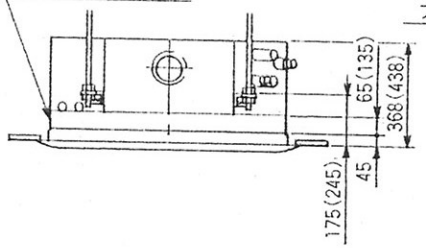

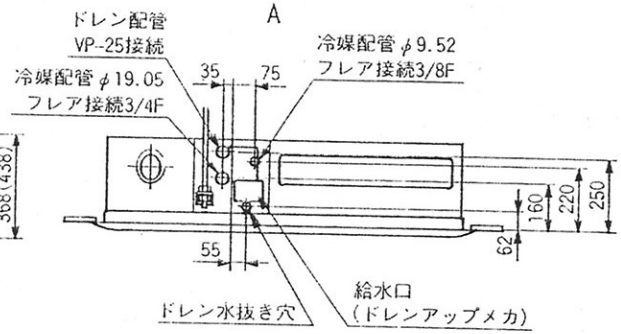

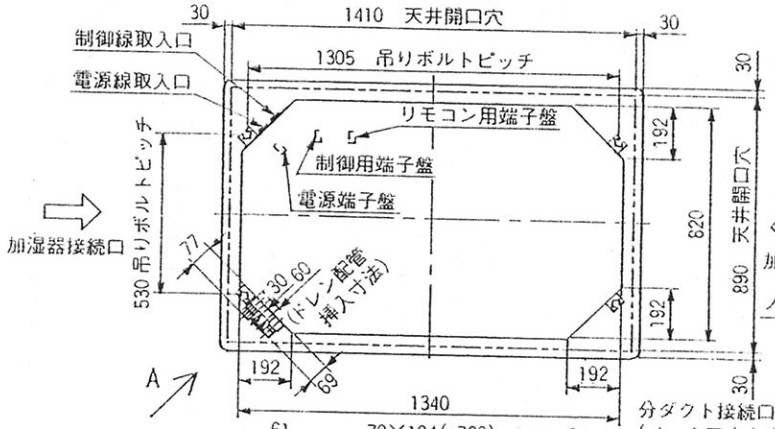

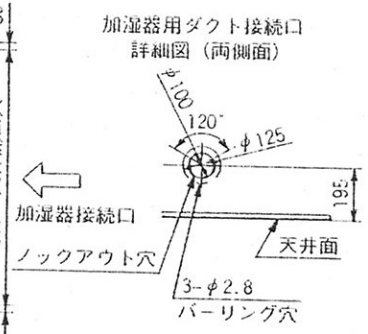

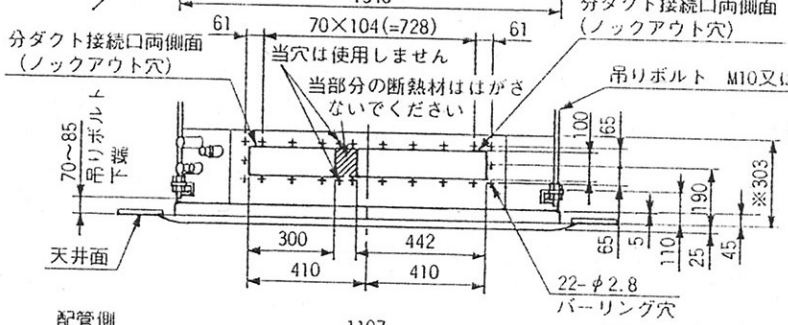

※但しユニット天面と天井スラブ等の間は10~15mmあけてください。

5. 別売高性能フィルタ取付時は天井ふところ高さが、378以上必要となります。
また、別売外気取入れケースメント使用の場合、取付時は天井ふところ高さが、448以上必要となります。
(別売高性能フィルタも取付けが可能です)
(　　)内は別売外気取入ケースメント時を示す。
6. 別売加湿器(別吊り型)取付時は天井ふところ高さが、360以上必要となります。
7. 吸込グリルは開閉方向を180°変えることができます。
8. サービス時、電気品箱を取外す事があります。
電源線並びに制御線の接続時には電線に十分な余裕を持たせてください。

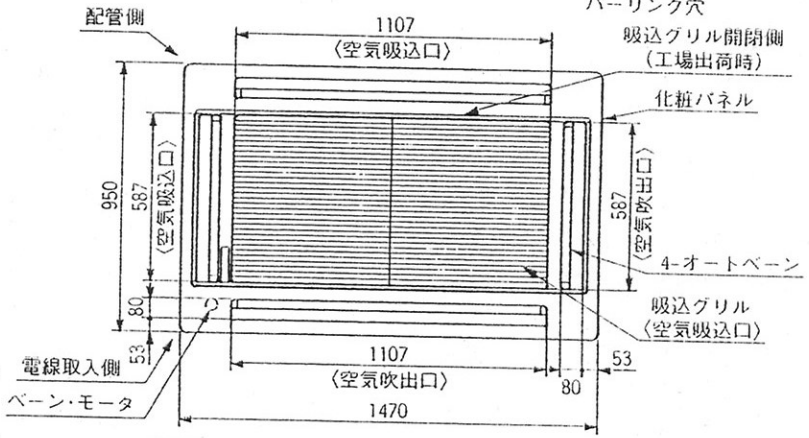

室内ユニット周囲必要空間

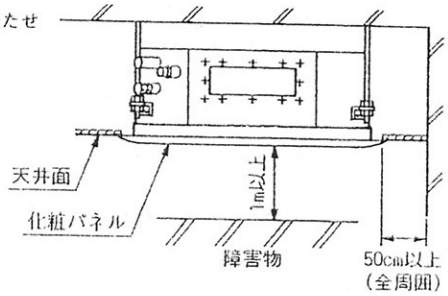

第3角法	単位	尺度	作成日付
	mm	NTS	96.7

ヤマハ発動機株式会社

YMEJ112~J160GM-A

天井カセット形(4方向吹出)
室内ユニット外形図

D-MEJ112GMA03