形　名	機　種	A	B	C	D	E	F
YP-J56ALW	J45・J56，P45・P56形	1300	1260	1008	1056	502	1108
YP-J90ALW	J71～J90，P71～P90形	1650	1610	1358	1406	677	1458
YP-J140ALW	J112・J140，P112・P140形	2000	1960	1708	1756	856	1808

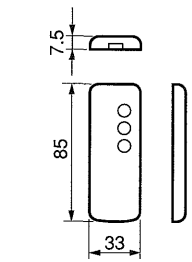

昇降パネルリモコン（別売品）
PAC-SF93RC

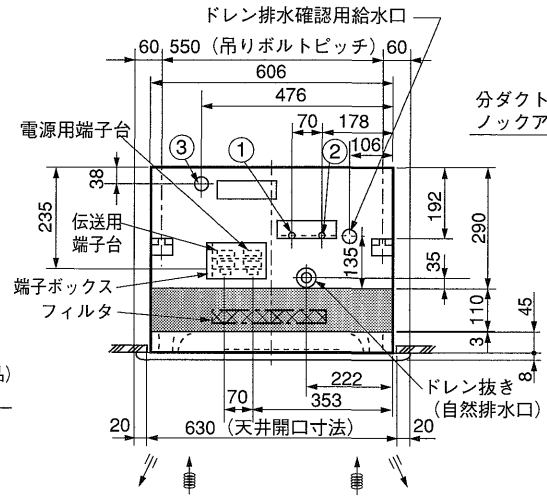

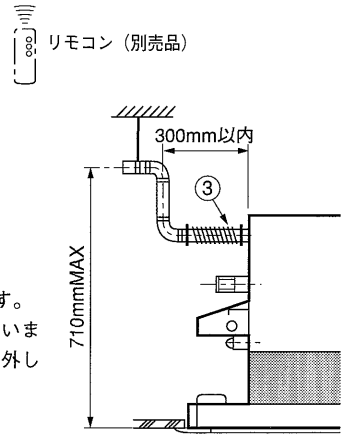

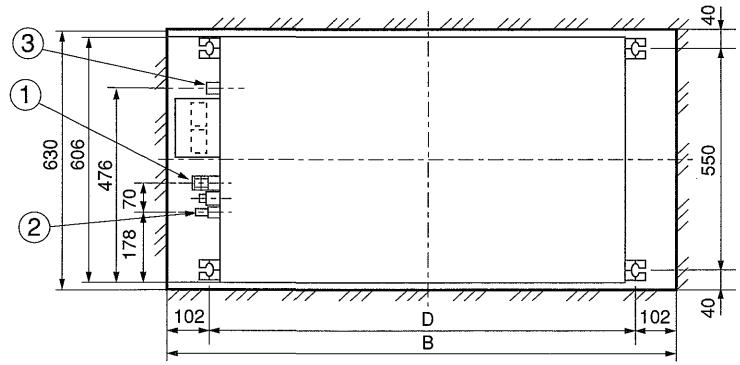

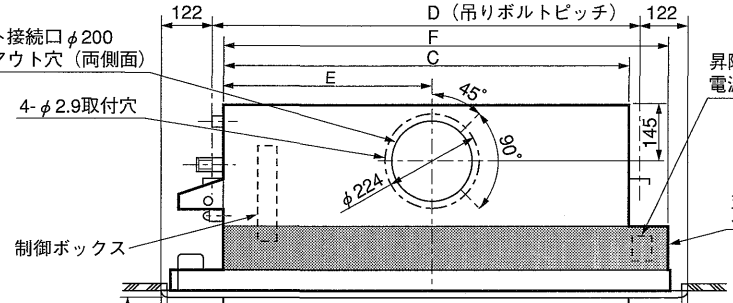

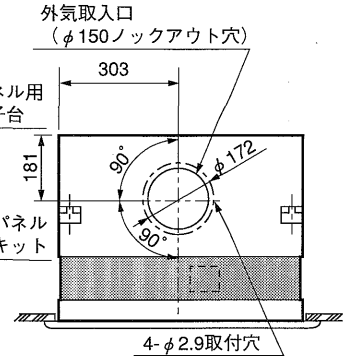

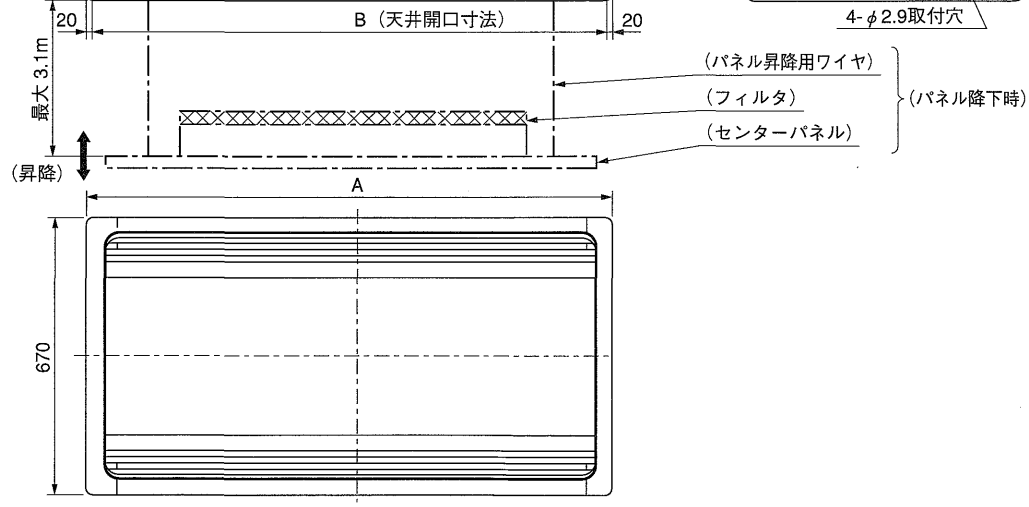

注 1. 自動昇降パネル組み込み時は、本体高さが110mm高くなります。
2. 自動昇降パネルには専用のロングライフフィルタを同梱しています。（室内ユニット本体に標準装備されているフィルタは取り外してください）

冷媒配管（ｶﾞｽ）ﾌﾚｱ接続……①
〃　（ｴｷ）　〃　……②
ﾄﾞﾚﾝﾎｰｽ VP-25〈ﾌﾚｷ接手〉（室内ﾕﾆｯﾄ付属）……③

第３角法	単位	尺　度	作成日付	YP－J56～J140ALW
	mm	NTS	99.9	自動昇降パネル
ヤマハ発動機株式会社				D-J56ALW01