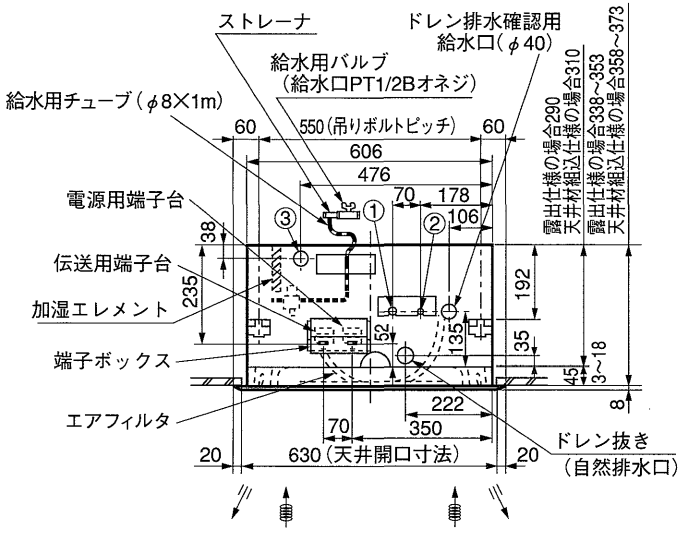

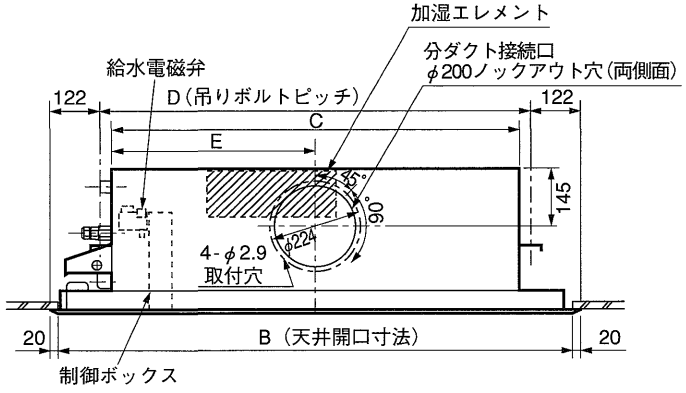

機　種	A	B	C	D	E
22～36形	1060	1020	768	816	386
45・56形	1300	1260	1008	1056	506
71～90形	1650	1610	1358	1406	681
112・140形	2000	1960	1708	1756	856

冷媒配管(ｶﾞｽ)ﾌﾚｱ接続……①
〃　(ｴｷ)　〃　……②
ﾄﾞﾚﾝ VP-25〈ﾌﾚｷ接手250mm〉(付属)……③

注：透湿膜式加湿器の組込みは、現地工事となります。

〈透湿膜式加湿器組込み〉

加湿エレメント外形図

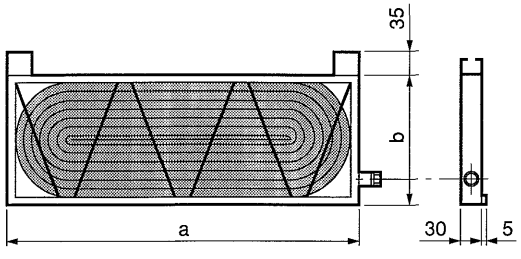

形　名	a	b
PAC-KG10CH	515	150
PAC-KG11CH	740	150
PAC-KG13CH	935	150
PAC-KG14CH	1200	178

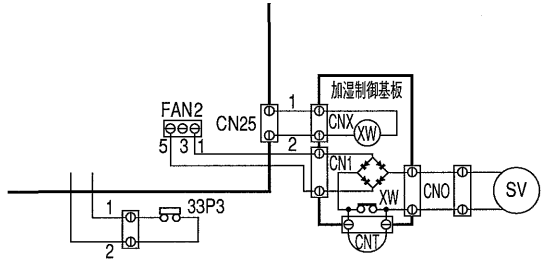

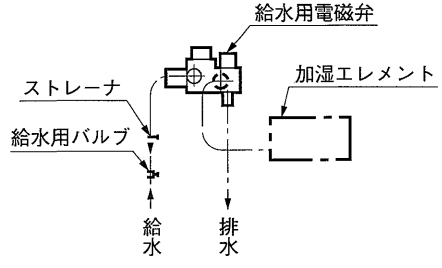

名　称	透　湿　膜　式　加　湿　器			
形　名	PAC-KG10CH	PAC-KG11CH	PAC-KG13CH	PAC-KG14CH
機　種	22～36形	45,56形	71～90形	112,140形
加　湿　量	0.4L/h	0.6L/h	0.8L/h	1.4L/h
消費電力	3W			
水　圧	4.9～686kPa			
メンテナンス	本エレメントに関しては軟水装置の設置は不要です。 5年で加湿量の確認をお願いします。			

第3角法	単位	尺　度	作成日付	PAC-KG10•11•13•14CH
	mm	NTS	99.9	透湿膜式加湿器
ヤマハ発動機株式会社				D-KG10CH06