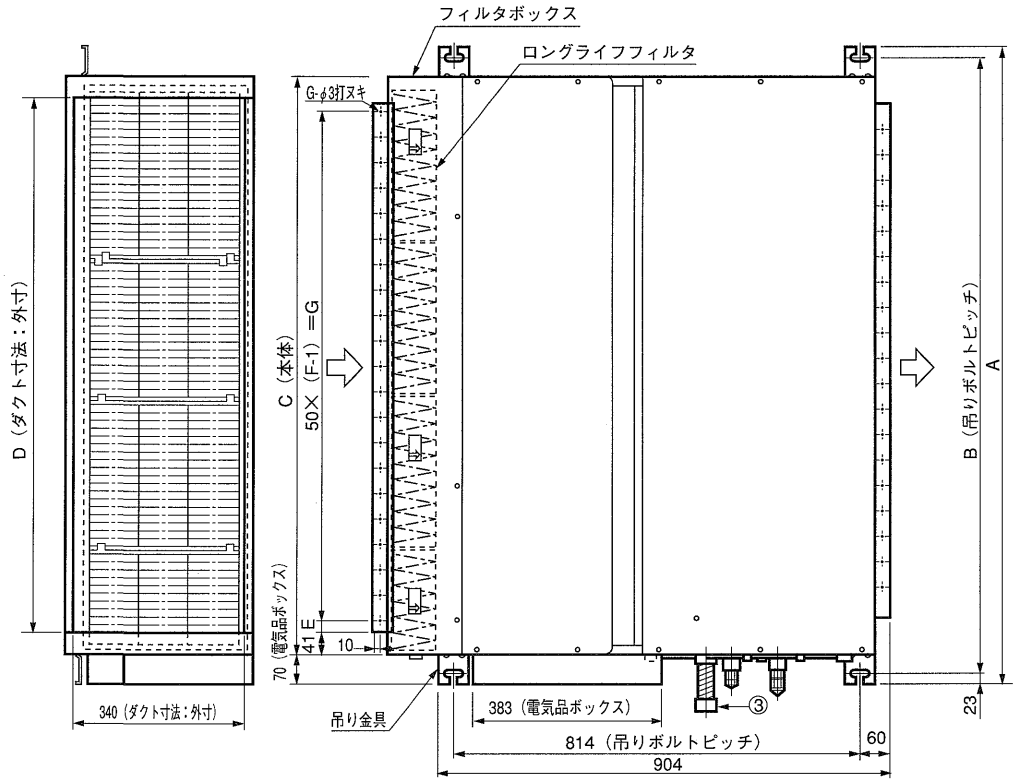

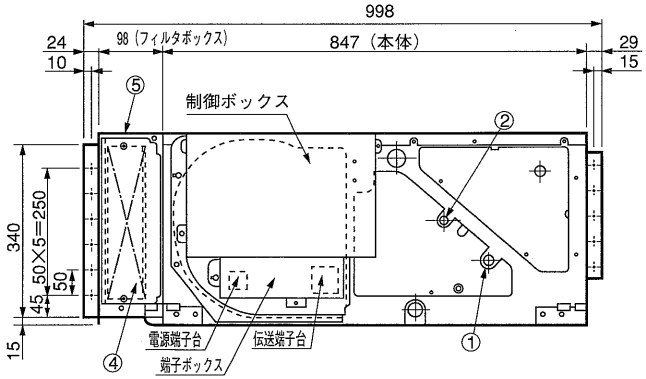

〈ロングライフフィルタ組込み〉

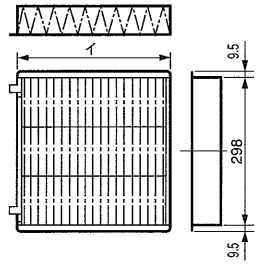

名　称	ロングライフフィルタ		
形　名	PAC—KE86LAF	PAC—KE88LAF	PAC—KE89LAF
適用機種	45～71形	80・90形	112・140形
材　質	合成繊維不織布エアフィルタ		
イ×個数	300×2	300×3	300×3 200×1

機　種	A	B	C	D	E	F	G	H	フィルタボックス形名
45～71形	800	754	680	600	50	11	500	780	PAC-KE71TB
80・90形	1050	1004	930	850	25	17	800	1030	PAC-KE73TB
112・140形	1250	1204	1130	1050	25	21	1000	1230	PAC-KE74TB

冷媒配管（ｶﾞｽ）ﾌﾙｱ接続……①
〃　（ｴｷ）　〃　……②
ﾄﾞﾚﾝ VP-25〈ﾌﾚｷ継手200mm〉（付属）……③

ロングライフフィルタ	大	小
45～71形	2枚	—
80・90形	3枚	—
112・140形	3枚	1枚

……④

フィルタボックス……⑤

サービススペース詳細図

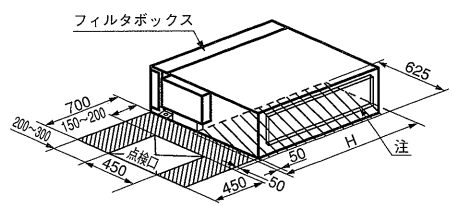

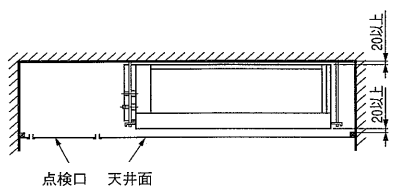

サービスメンテナンスのため指定位置に必ず点検口を設置してください。

注：熱交換器の洗浄をする際には下からのメンテナンスと
なりますのでサービススペースを確保してください。

第３角法	単位	尺　度	作成日付	PAC-KE86～89LAF KE71～74TB
	mm	NTS	99.9	ロングライフフィルタ・フィルタボックス
ヤマハ発動機株式会社				D-KE86LAF02