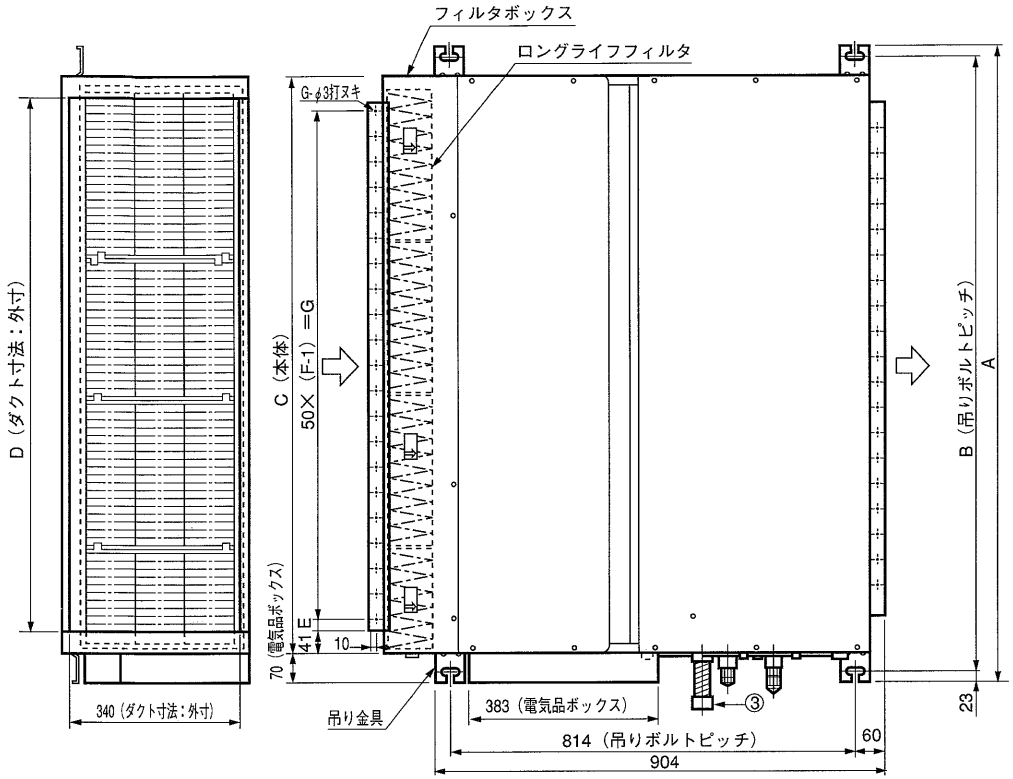

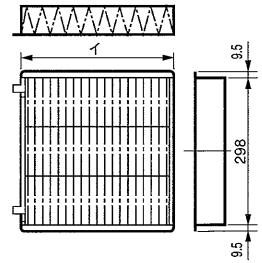

名　　称	ロングライフフィルタ	
形　　名	PAC−KE88LAF	PAC−KE89LAF
適用機種	90形	112・140形
材　　質	合成繊維不織布エアフィルタ	
イ × 個数	300×3	300×3 200×1

機　種	A	B	C	D	E	F	G	H	フィルタボックス形名
90形	1050	1004	930	850	25	17	800	1030	PAC-KE93TB
112・140形	1250	1204	1130	1050	25	21	1000	1230	PAC-KE94TB

冷媒配管（ｶﾞｽ）ﾌﾙｱ接続……①
〃　（ｴｷ）　〃　……②
ﾄﾞﾚﾝ VP-25〈ﾌﾚｷ継手200mm〉（付属）……③
ロングライフフィルタ　大　小
90形　3枚　—
112・140形　3枚　1枚　……④
フィルタボックス……⑤

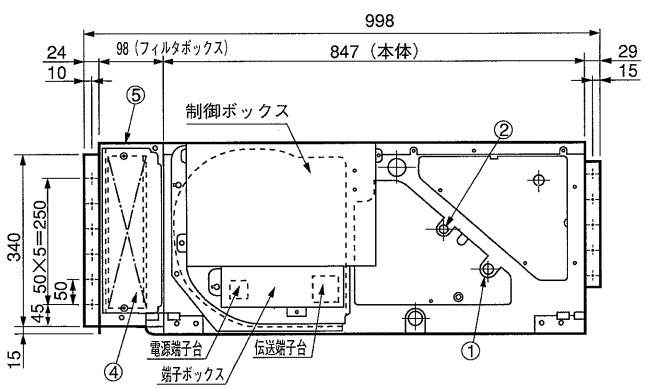

〈ロングライフフィルタ組込み〉

サービススペース詳細図

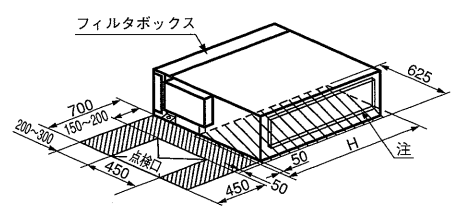

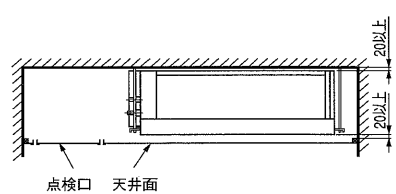

サービスメンテナンスのため指定位置に必ず点検口を設置してください。

注：熱交換器の洗浄をする際には下からのメンテナンスとなりますのでサービススペースを確保してください。

第3角法	単位	尺度	作成日付	PAC−KE88•89LAF KE93•94TB
	mm	NTS	99.9	ロングライフフィルタ・フィルタボックス
ヤマハ発動機株式会社				D−KE88LAF02