①ドレン配管接続口（内径φ26）
②ドレン配管接続口（左出し用）
③左側ドレン配管後取出し用ノックアウト穴
④冷媒配管接続口（ガス管側／フレア接続）
⑤冷媒配管接続口（液管側／フレア接続）
⑥ドレン配管上取出し用ノックアウト穴
⑦左ドレン配管取出し用ノックアウト穴
⑧電線取出し用ノックアウト穴　3-φ27

注意事項
1. 吊りボルトはM10または、W3/8ネジを使用してください。
2. 別売ドレンアップメカ取付けの場合、冷媒配管は上側取出しのみとなりますのでご注意願います。

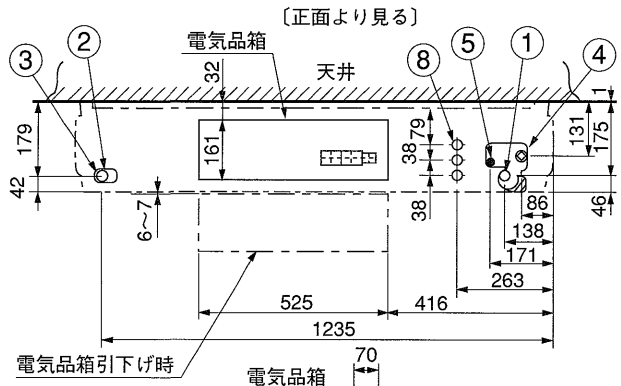

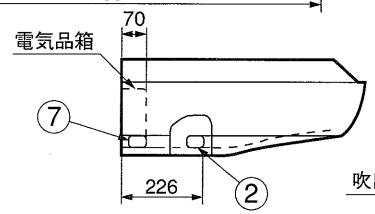

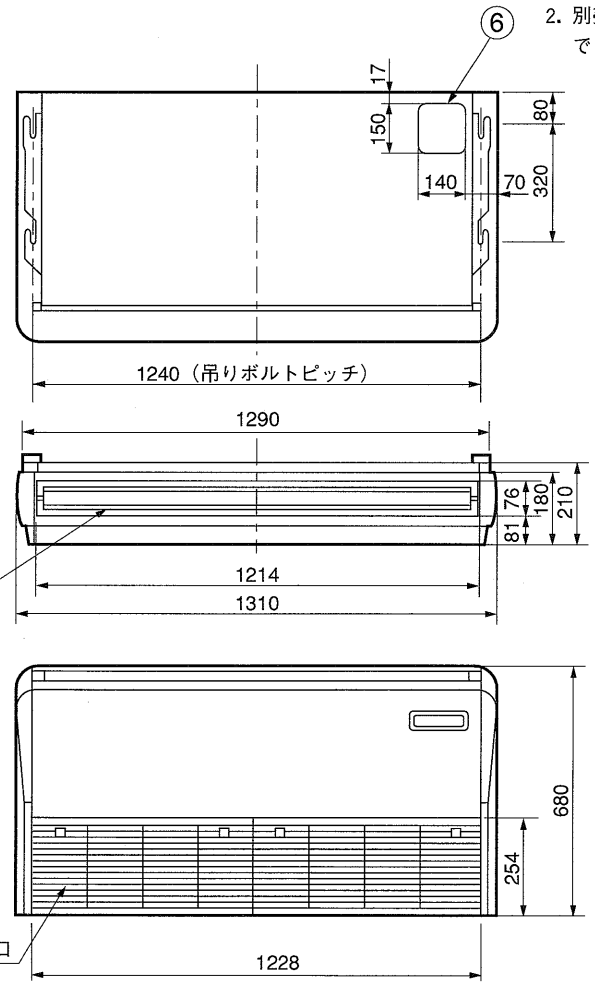

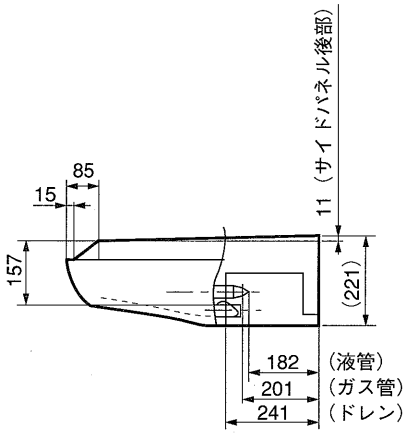

液　管	ガス管
φ9.52(3/8F)	φ15.88(5/8F)

第3角法	単位	尺　度	作成日付	YAESJ71T－B
	mm	NTS	99.6	天吊形室内ユニット外形図
ヤマハ発動機株式会社				D-AESJ71TB01