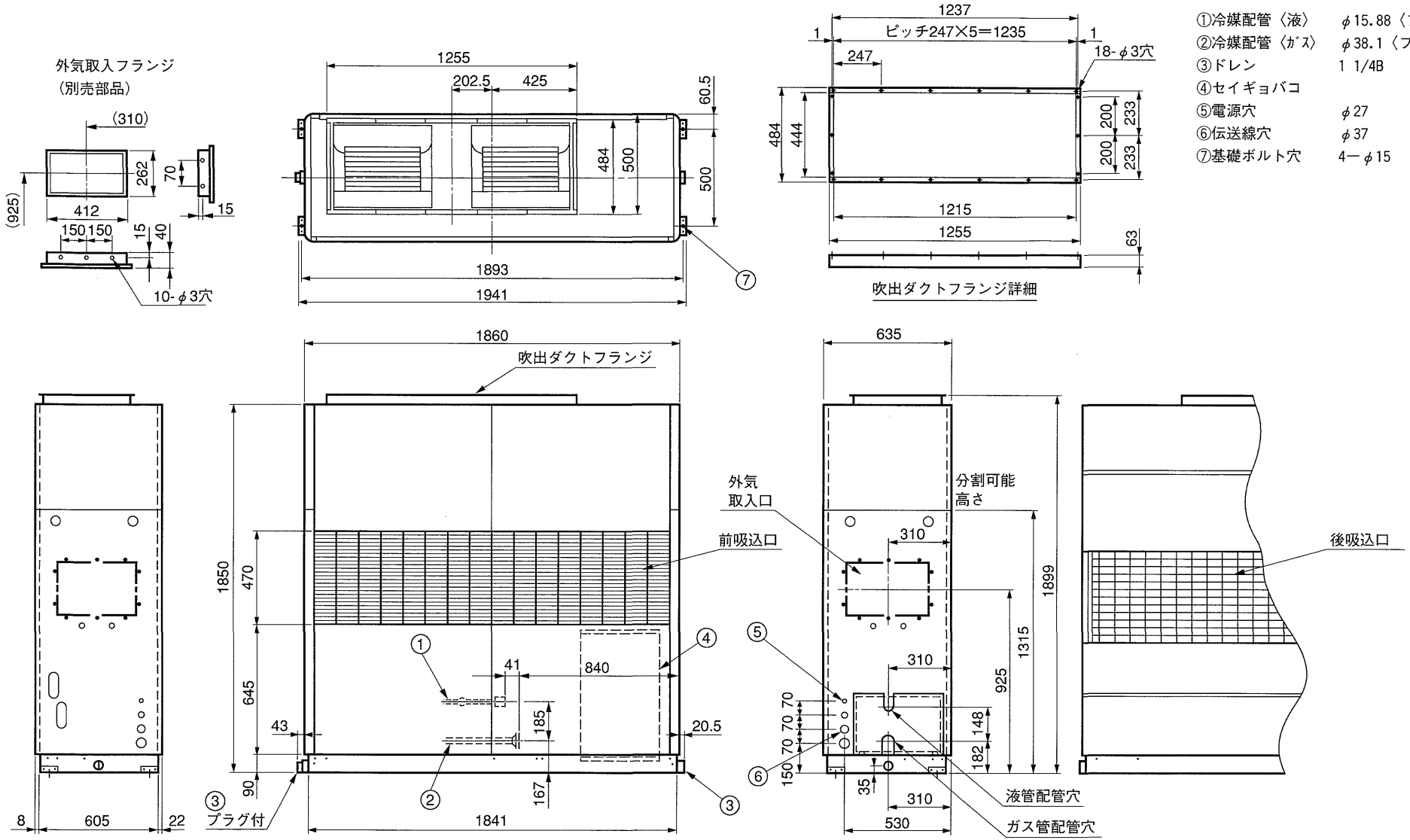

第３角法	単位	尺　度	作成日付	YAESJ560P－A1
	mm	NTS	99.9	床置ダクト形室内ユニット外形図〈グリルタイプ〉
ヤマハ発動機株式会社				D–AESJ560PA112