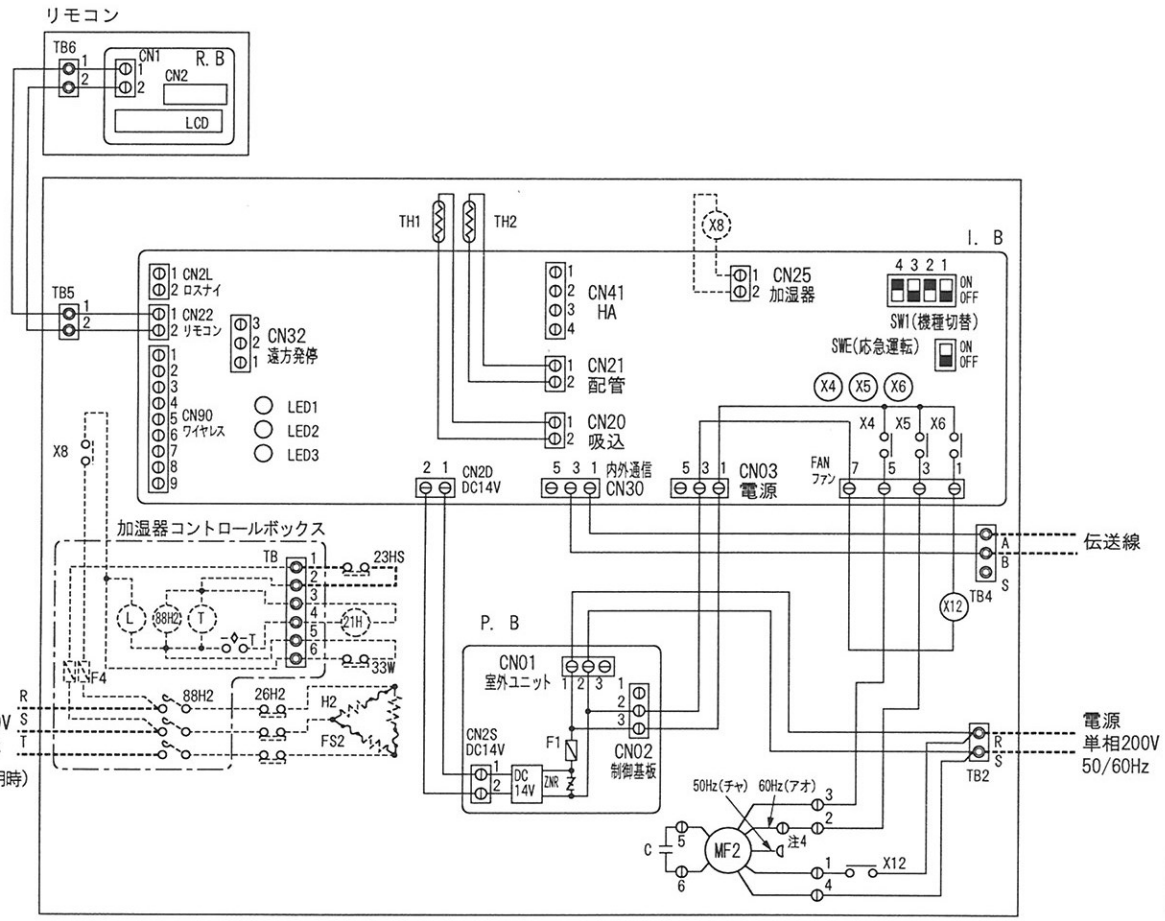

記　号　説　明

記　号	名　　称
MF2	室内送風機用電動機
49F	熱動温度開閉器(室内送風機内)
C	コンデンサ(室内送風機)
TB2	端子台(電源)
TB4	端子台(伝送線)
TB5	端子台(リモコン接続)
X12	補助継電器(室内送風機・強風)
TH1	サーミスタ(吸込温度)
TH2	サーミスタ(配管温度)
P. B	室内電源基板
F1	ヒューズ(6A)
ZNR	バリスタ
CN01	コネクタ(室内外接続線)
CN02	コネクタ(P. B-I. B連絡線)
CN2S	コネクタ(14V電源)
I. B	室内制御基板
X4～6	補助継電器(室内送風機)
SW1	スイッチ(機種切替)
SWE	スイッチ(応急運転)
LED1	発光ダイオード(マイコン電源)
LED2	発光ダイオード(リモコン給電)
LED3	発光ダイオード(室内外通信)
CN03	コネクタ(P. B-I. B連絡線)
CN2D	コネクタ(14V電源)
FAN	コネクタ(室内送風機)
CN20	コネクタ(配管温度)
CN21	コネクタ(吸込温度)
CN22	コネクタ(リモコン)
CN25	コネクタ(加湿器)
CN32	コネクタ(遠方発停)
CN41	コネクタ(JEMA標準HA端子)
CN90	コネクタ(ﾜｲﾔﾚｽ受光ｱﾀﾞﾌﾟﾀ)
CN2L	コネクタ(遠方表示・ﾛｽﾅｲ)

リモコン

記　号	名　　称
R. B	リモコン基板
CN1	コネクタ(室内ユニット)
CN2	コネクタ(別売：ｽｹｼﾞｭｰﾙﾀｲﾏ)
TB6	端子台(室内ユニット接続)
LCD	液晶表示器

別売部品

記　号	名　　称	
H2	電熱器	加湿器
88H2	電磁接触器	加湿器
X8	補助継電器	加湿器
26H2	温度開閉器(過熱防止)	加湿器
FS2	温度ヒューズ	加湿器
21H	給水電磁弁	加湿器
23HS	温度調節器(現地手配)	加湿器
33W	フロートスイッチ	加湿器
T	タイマ	加湿器
L	断水表示灯	加湿器
F4	ヒューズ(5A)	加湿器
TB	端子台	加湿器

注1. 記号説明
-------(太破線)：現地手配／-------(細破線)：別売部品
⊕：コネクタ／●：端子台
2. 50Hz地区で使用する場合は、MF2のコネクタを差し替えてください。

単位	尺　度	作成日付
—	NTS	97.9

ヤマハ発動機株式会社

YAESJ280P-A

床置露出形室内ユニット電気配線図

E-AESJ280PA01