■入出力配線概略図

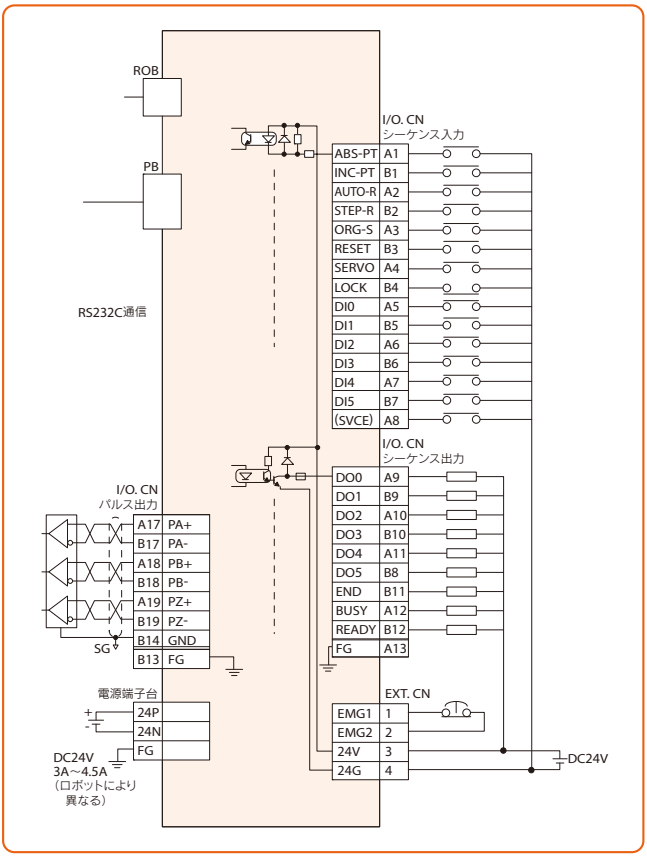
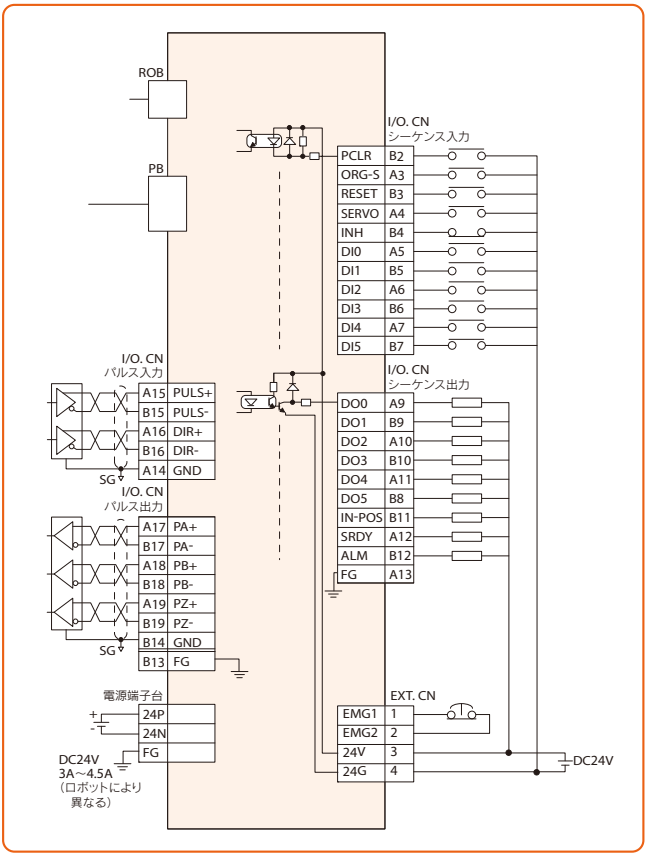
■パルス列入出力配線概略図