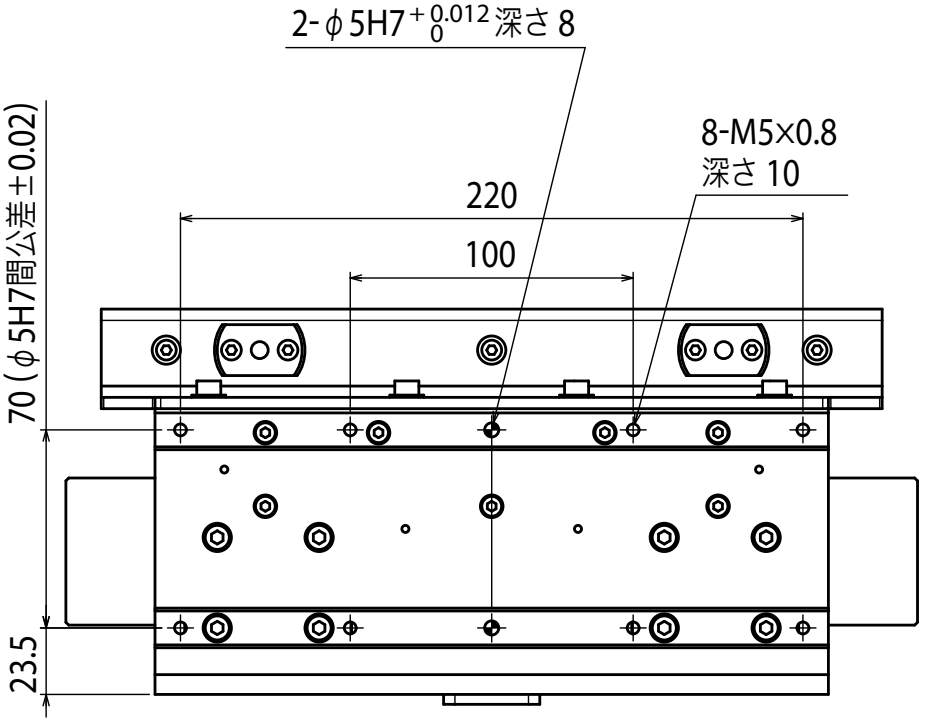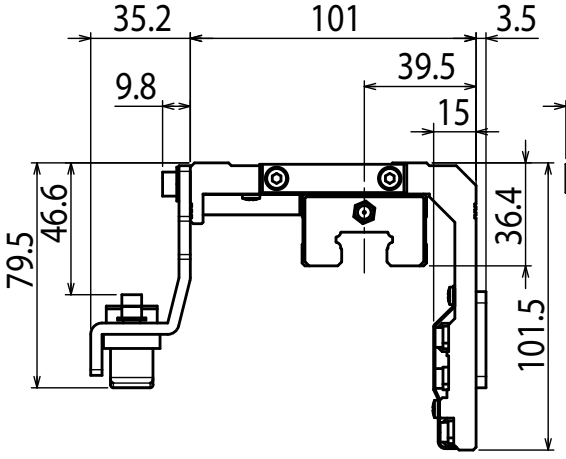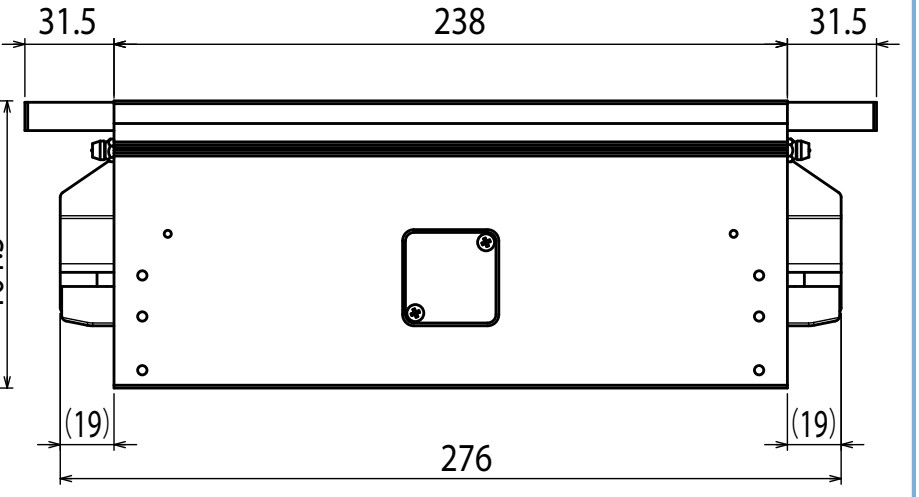ベルトモジュールスライダ