NXY-W 6軸/ZFH

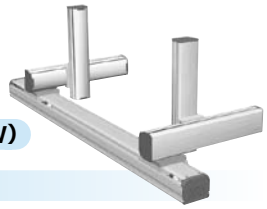

●アームタイプ ●ケーブルベア ●ダブルY軸仕様 ●Z軸テーブル固定：ベース移動タイプ(200W)

注文型式

NXY - C - WA1 - □ - □ - ZFH - □ - □ - RCX340-4 - □ - □ - □ - □ - □ - □ - □ - □

ロボット本体	ケーブル	組合せ	X軸	Y軸	ZR軸	Z軸	ケーブル長	適用コントローラ/制御軸数	安全規格	オプションA(OP.A)	オプションB(OP.B)	オプションC(OP.C)	オプションD(OP.D)	オプションE(OP.E)	アブソバッテリ
			25～175cm	15～65cm※1		15～35cm	3L：3.5m 5L：5m 10L：10m								

コントローラ各種設定項目をご指定ください。RCX340▶ P.502

RCX240 - □ - R - □ - □ - □ - □ - BB

適用コントローラ※2	CE対応	回生装置	拡張I/O	ネットワークオプション	iVYシステム	グリッパ	バッテリ

コントローラ各種設定項目をご指定ください。RCX240/RCX240S▶ P.489

※1. Y軸・Z軸の片方又は両方のストロークが違う場合は特注になります。
※2. RCX240と記入されると自動的に2台出荷されます。
特注の参考：RCX222+SR1-Xが2セット

基本仕様

	X軸	Y軸※1	Z軸
軸構成※2	N15D	F14	F10-BK相当 ガイド強化モデル
モータ出力 AC(W)	400	100	200
繰り返し位置決め精度※3(mm)	±0.01	±0.01	±0.01
駆動方式	ボールネジ(C7級)φ15	ボールネジ(C7級)φ15	ボールネジ(C7級)φ15
ボールネジリード(減速比)(mm)	20	20	10
最高速度(mm/sec)	1200	1200	600
動作範囲(mm)	250～1750	150～650	150～350
ロボットケーブル長(m)	標準：3.5　オプション：5,10		

※1. Y軸には同じものが2本設置されていますので、スペックは同様です。また、個別にストロークの違うものをご希望の場合は特注対応となりますので、お問い合わせください。
※2. フレームの加工(取付穴・タップ穴)は単軸ロボットとは異なりますのでご注意ください。
※3. 片振りでの繰り返し位置決め精度。

最大可搬質量 (kg)

Yストローク(mm)	Zストローク(mm) 150	250	350
150	13	13	12
250	12	11	10
350	10	9	8
450	8	7	6
550	5	4	3
650	3	2	1

適用コントローラ

コントローラ	運転方法
RCX340 RCX240-R	プログラム/ポイントトレース/ リモートコマンド/オンライン命令

NXY-W 6軸/ZFH WA1

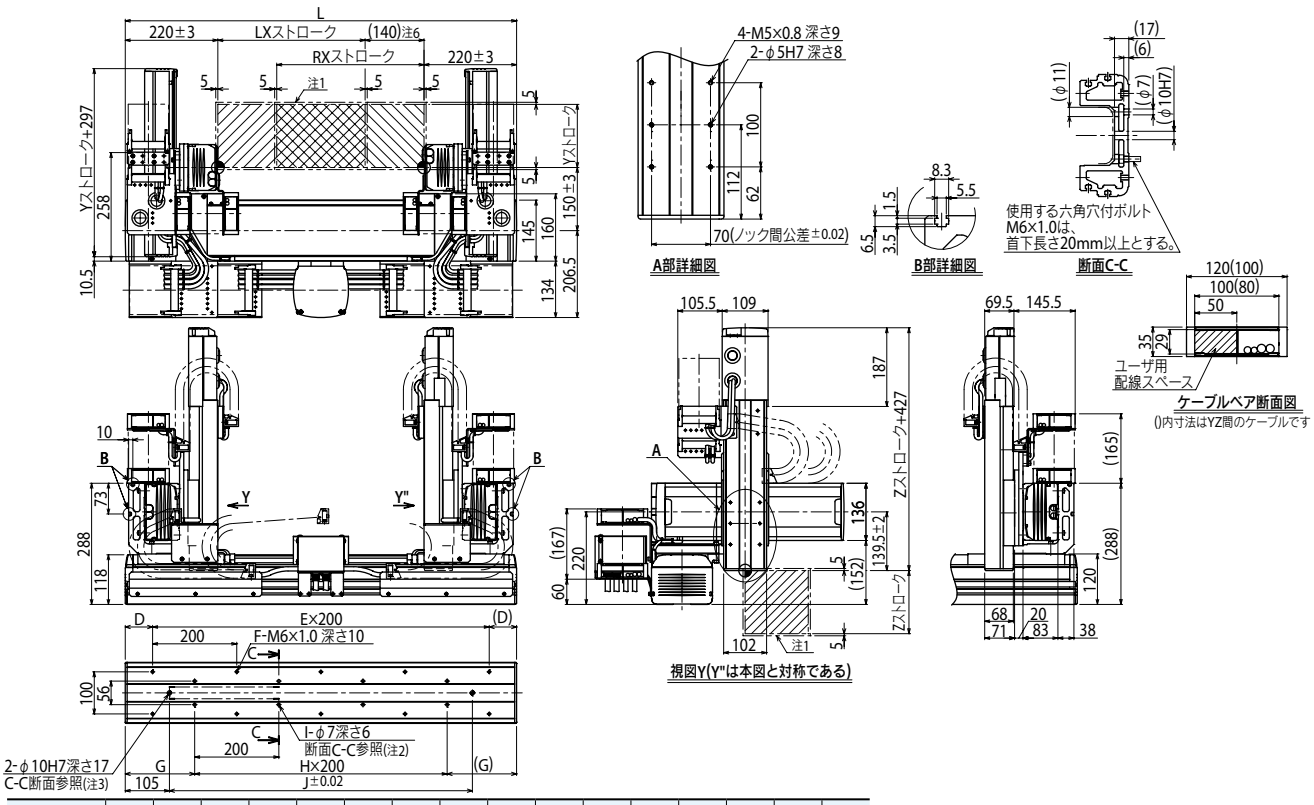

Xストローク	250	350	450	550	650	750	850	950	1050	1150	1250	1350	1450	1550	1650	1750
L	830	930	1030	1130	1230	1330	1430	1530	1630	1730	1830	1930	2030	2130	2230	2330
D	15	65	15	65	15	65	15	65	15	65	15	65	15	65	15	65
E	4	4	5	5	6	6	7	7	8	8	9	9	10	10	11	11
F	10	10	12	12	14	14	16	16	18	18	20	20	22	22	24	24
G	115	165	115	165	115	165	115	165	115	165	115	165	115	165	115	165
H	3	3	4	4	5	5	6	6	7	7	8	8	9	9	10	10
I	8	8	10	10	12	12	14	14	16	16	18	18	20	20	22	22
J	620	720	820	920	1020	1120	1220	1320	1420	1520	1620	1720	1820	1920	2020	2120

Yストローク	150	250	350	450	550	650
Zストローク	150	250	350			

注1. 原点復帰時の移動範囲及びメカストッパによる停止位置です。
注2. φ7を使用して取付の際、本体内部にワッシャ・スプリングワッシャ等のご使用はできません。
注3. φ10H7穴をご使用の際は、図面で示した深さ以上にピンが入らないようにしてください。
注4. ユーザ用のアース端子は、X軸横のBOXのM4タップをご使用ください。
注5. ケーブルベア両端部にあるM4タップは配線固定用にご使用になれます。
注6. LXとRXスライダ間の最小寸法です。

適用コントローラ RCX340▶ 502 RCX240▶ 489