SXYx 2軸

●アームタイプ ●ケーブルベア

注文型式

SXYx - C	-		-		-		-	RCX320-2	-		-		-		-	
ロボット本体	ケーブル	組合せ	X軸ストローク	Y軸ストローク	ケーブル長	適用コントローラ/制御軸数	安全規格	オプションA(OP.A)	オプションB(OP.B)	ビジョンシステム	アブソバッテリ
		A1 A2 A3 A4	15～105cm	15～65cm	3L：3.5m 5L：5m 10L：10m						

コントローラ各種設定項目をご指定ください。RCX320▶ P.626

基本仕様

	X軸	Y軸
軸構成※1	F14H	F14
モータ出力 AC	200 W	100 W
繰り返し位置決め精度※2	±0.01 mm	±0.01 mm
駆動方式	ボールネジφ15	ボールネジφ15
ボールネジリード※3（減速比）	20 mm	20 mm
最高速度※4	1200 mm/sec	1200 mm/sec
動作範囲	150～1050 mm	150～650 mm
ロボットケーブル長	標準：3.5 m　オプション：5 m, 10 m	

※1. フレームの加工（取付穴・タップ穴）は単軸ロボットとは異なりますのでご注意ください。
※2. 片振りでの繰り返し位置決め精度。
※3. カタログ未掲載のリードも対応可能です。詳細はお問い合わせください。
※4. X軸ストロークが750mm以上のとき、動作領域によってはボールネジの共振が発生する場合があります（危険速度）。
その時は図面下部の表に示す最高速度を目安としてパラメータまたはプログラム上で速度を下げる調整をしてください。

最大可搬質量 (kg)

Yストローク(mm)	XY2軸
150	20
250	17
350	15
450	13
550	11
650	9

適用コントローラ

コントローラ	運転方法
RCX320	プログラム/ポイントトレース/リモートコマンド/オンライン命令

SXYx 2軸 A1

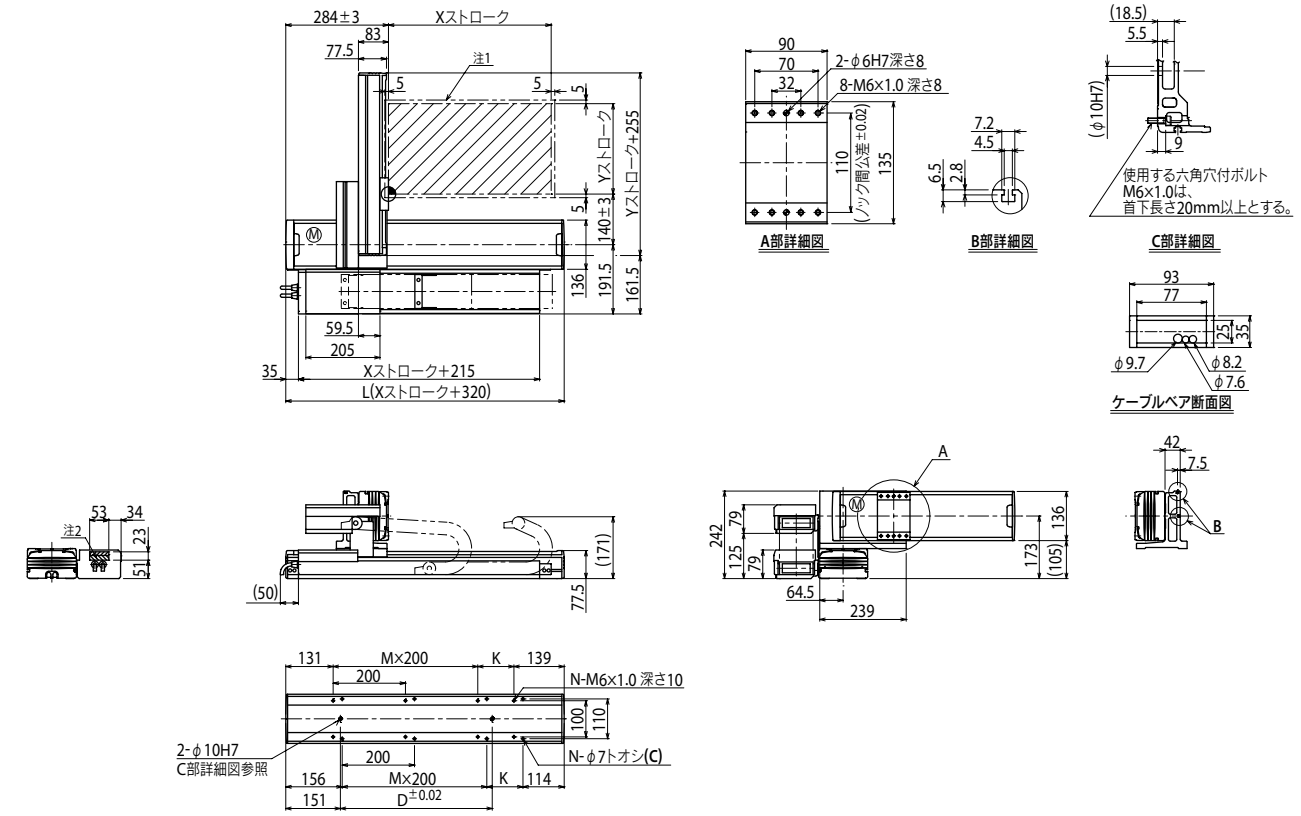

Xストローク	150	250	350	450	550	650	750	850	950	1050
L	470	570	670	770	870	970	1070	1170	1270	1370
K	200	100	200	100	200	100	200	100	200	100
D	240	240	420	420	600	600	780	960	960	1140
M	0	1	1	2	2	3	3	4	4	5
N	4	6	6	8	8	10	10	12	12	14

注1. 原点復帰時の移動範囲及びメカストッパによる停止位置です。
注2. 斜線部位置は、ユーザ用のケーブル取り出し口を示すものです。

Yストローク	150	250	350	450	550	650				
ストローク別最高速度注3 (mm/sec) X軸	1200						960	780	600	540
ストローク別最高速度注3 (mm/sec) 速度設定	—						80%	65%	50%	45%

注3. X軸ストロークが750mm以上のとき、動作領域によってはボールネジの共振が、発生する場合があります（危険速度）。
その時は左記の表に示す最高速度を目安としてパラメータまたはプログラム上で速度を下げる調整をしてください。

適用コントローラ RCX320 ▶ 626

SXYx 2軸 A2

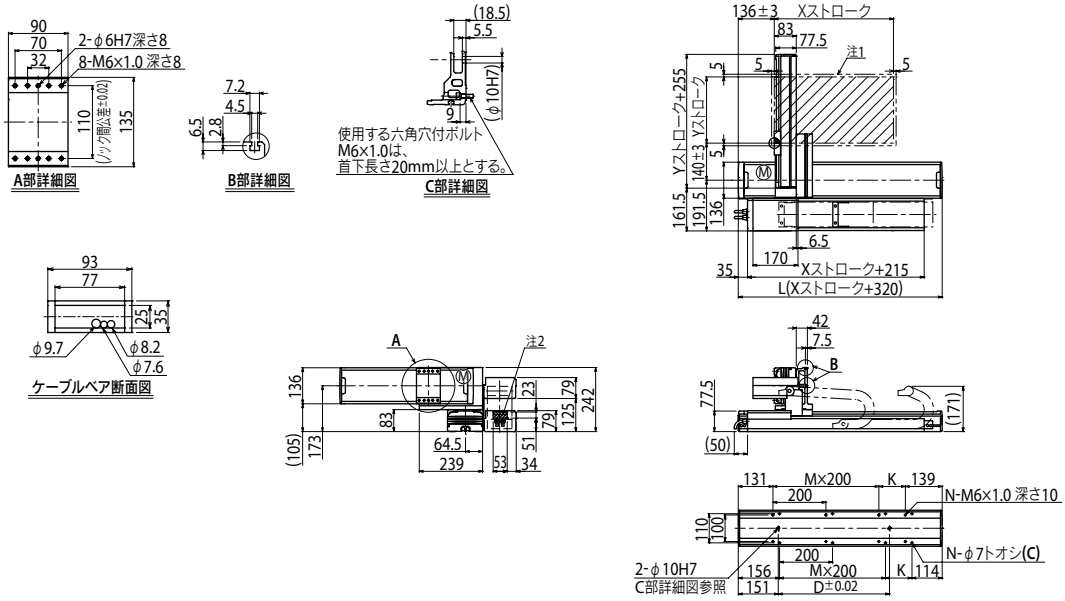

SXYx 2軸 A3

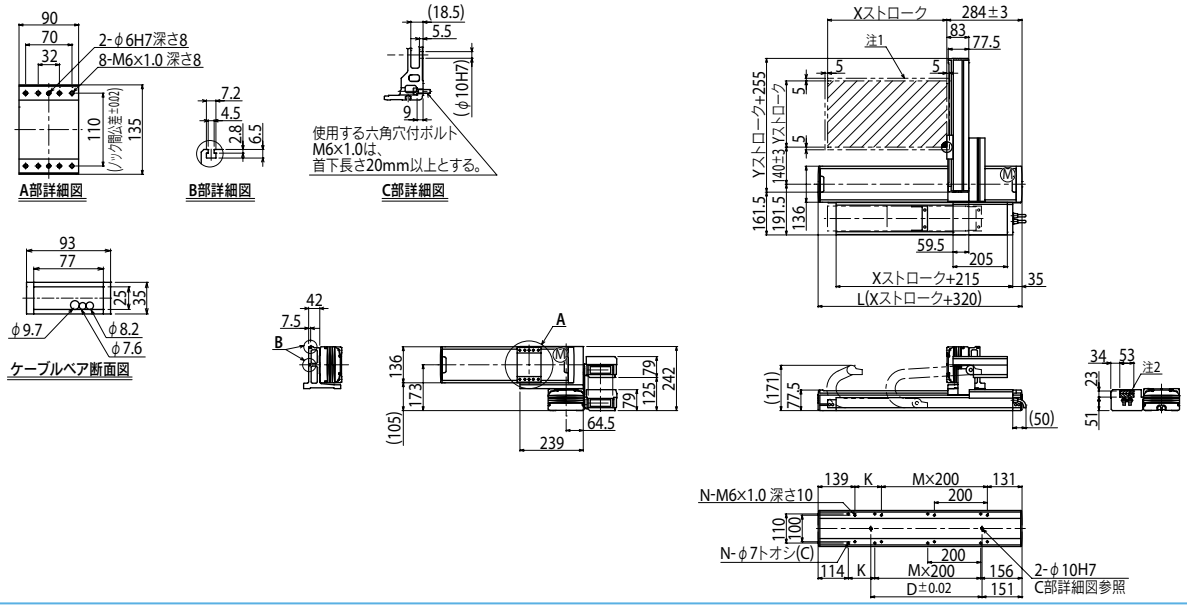

SXYx 2軸 A4

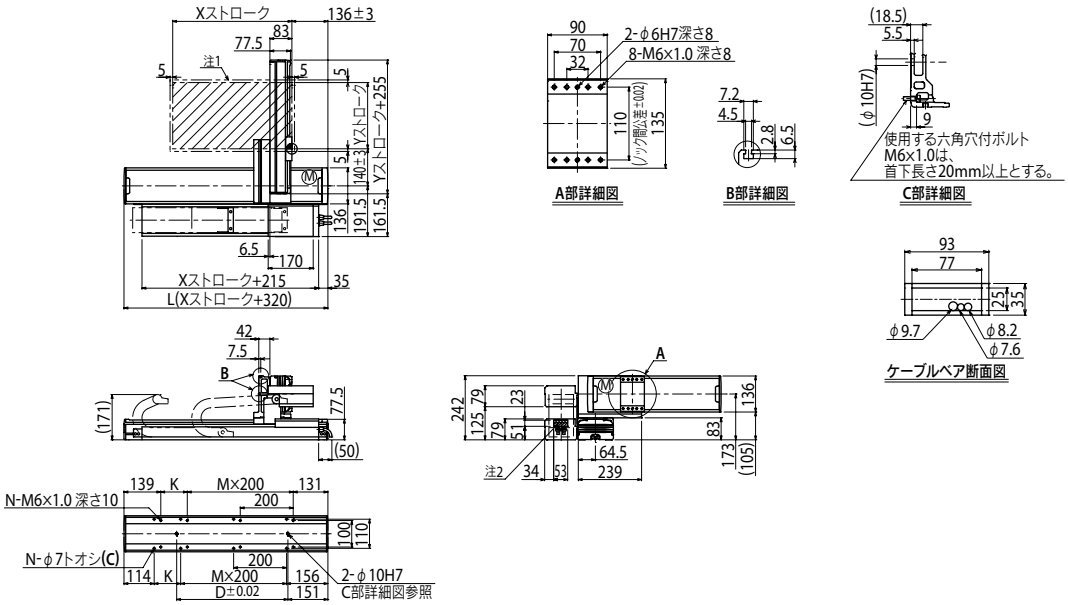

適用コントローラ RCX320 ▶ 626