SXYx 3軸/ZFH

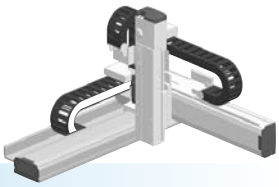

●アームタイプ ●ケーブルベア ●Z軸テーブル固定：ベース移動タイプ（200W）

注文型式

SXYx - C	-	□	-	□	-	□	- ZFH -	□	-	□	- RCX340-3 -	□	-	□	-	□	-	□	-	□	-	□
ロボット本体	ケーブル	組合せ		X軸		Y軸	ZR軸	Z軸		ケーブル長	適用コントローラ／制御軸数	安全規格		オプションA（OP.A）	オプションB（OP.B）	オプションC（OP.C）	オプションD（OP.D）	オプションE（OP.E）	アブソバッテリ
		A1 A2 A3 A4		15～105cm		15～65cm		15～35cm		3L：3.5m 5L：5m 10L：10m									

コントローラ各種設定項目をご指定ください。RCX340▶ P.636

基本仕様

	X軸	Y軸	Z軸
軸構成※1	F14H	F14	F10H-BK
モータ出力 AC	200 W	100 W	200 W
繰り返し位置決め精度※2	±0.01 mm	±0.01 mm	±0.01 mm
駆動方式	ボールネジφ15	ボールネジφ15	ボールネジφ15
ボールネジリード※3（減速比）	20 mm	20 mm	10 mm
最高速度※4	1200 mm/sec	1200 mm/sec	600 mm/sec
動作範囲	150～1050 mm	150～650 mm	150～350 mm
ロボットケーブル長	標準：3.5 m　オプション：5 m, 10 m		

※1. フレームの加工（取付穴・タップ穴）は単軸ロボットとは異なりますのでご注意ください。
※2. 片振りでの繰り返し位置決め精度。
※3. カタログ未掲載のリードも対応可能です。詳細はお問い合わせください。
※4. X軸ストロークが750mm以上のとき、動作領域によってはボールネジの共振が発生する場合があります（危険速度）。
その時は図面下部の表に示す最高速度を目安としてパラメータまたはプログラム上で速度を下げる調整をしてください。

最大可搬質量 (kg)

Yストローク（mm）	Zストローク（mm） 150	250	350
150	13	12	11
250	10	9	8
350	8	7	6
450	6	5	4
550	4	3	2
650	2	1	1

適用コントローラ

コントローラ	運転方法
RCX340	プログラム/ポイントトレース/リモートコマンド/オンライン命令

SXYx 3軸/ZFH A1

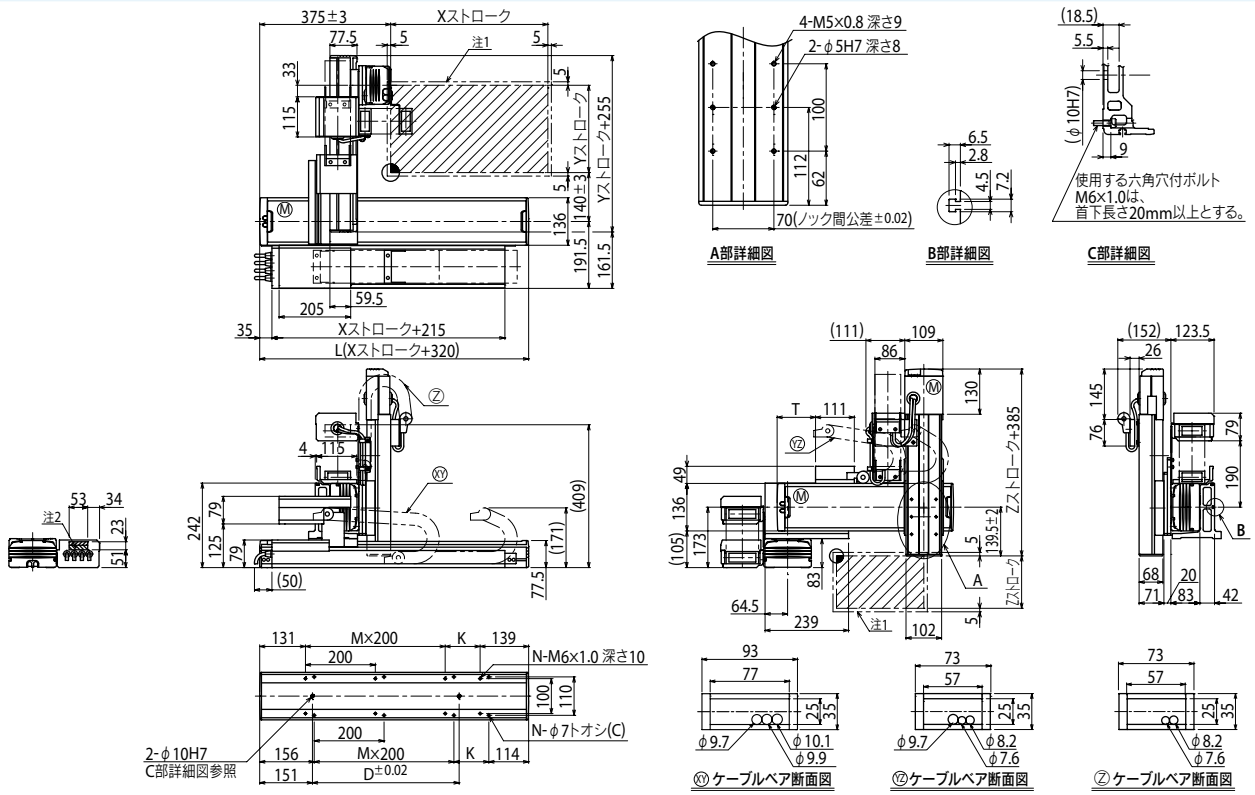

Xストローク	150	250	350	450	550	650	750	850	950	1050
L	470	570	670	770	870	970	1070	1170	1270	1370
K	200	100	200	100	200	100	200	100	200	100
D	240	240	420	420	600	600	780	960	960	1140
M	0	1	1	2	2	3	3	4	4	5
N	4	6	6	8	8	10	10	12	12	14

Yストローク	150	250	350	450	550	650
T	55	110	165	220	275	330

Zストローク	150	250	350

ストローク別最高速度※3 (mm/sec)							
X軸	1200			960	780	600	540
速度設定	—			80%	65%	50%	45%

注1. 原点復帰時の移動範囲及びメカストッパによる停止位置です。
注2. 斜線部位置は、ユーザ用のケーブル取り出し口を示すものです。

注3. X軸ストロークが750mm以上のとき、動作領域によってはボールネジの共振が発生する場合があります（危険速度）。
その時は左記の表に示す最高速度を目安としてパラメータまたはプログラム上で速度を下げる調整をしてください。

適用コントローラ RCX340▶ 636