SXYx 3軸/ZS

●アームタイプ　●自立ケーブル　●Z軸シャフト上下タイプ

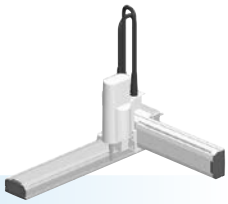

■注文型式

SXYx - S	-	□	-	□	-	□	-	□	- 15	-	□	- RCX340-3	-	□	-	□	-	□	-	□	-	□	-	□
ロボット本体	-	ケーブル	-	組合せ	-	X軸	-	Y軸	-	ZR軸	-	Z軸	-	ケーブル長	-	適用コントローラ/制御軸数	-	安全規格	-	オプションA (OP.A)	-	オプションB (OP.B)	-	オプションC (OP.C)	-	オプションD (OP.D)	-	オプションE (OP.E)	-	アブソバッテリ
				A1 A2 A3 A4		15～85cm		15～65cm		ZS12 ZS6				3L：3.5m 5L：5m 10L：10m																

コントローラ各種設定項目をご指定ください。RCX340▶ P.636

■基本仕様

	X軸	Y軸	Z軸：ZS12	Z軸：ZS6
軸構成※1	F14H	F14	—	
モータ出力 AC	200 W	100 W	60 W	
繰り返し位置決め精度※2	±0.01 mm	±0.01 mm	±0.02 mm	
駆動方式	ボールネジφ15	ボールネジφ15	ボールネジφ12	
ボールネジリード※3（減速比）	20 mm	20 mm	12 mm	6 mm
最高速度※4	1200 mm/sec	1200 mm/sec	1000 mm/sec	500 mm/sec
動作範囲	150～850 mm	150～650 mm	150 mm	
ロボットケーブル長	標準：3.5 m　オプション：5 m, 10 m			

※1. フレームの加工（取付穴・タップ穴）は単軸ロボットとは異なりますのでご注意ください。
※2. 片振りでの繰り返し位置決め精度。
※3. カタログ未掲載のリードも対応可能です。詳細はお問い合わせください。
※4. X軸ストロークが750mm以上のとき、動作領域によってはボールネジの共振が発生する場合があります（危険速度）。
その時は図面下部の表に示す最高速度を目安としてパラメータまたはプログラム上で速度を下げる調整をしてください。

■最大可搬質量 (kg)

Yストローク(mm)	ZS12	ZS6
150～650	3	5

■適用コントローラ

コントローラ	運転方法
RCX340	プログラム/ポイントトレース/リモートコマンド/オンライン命令

SXYx 3軸/ZS A1

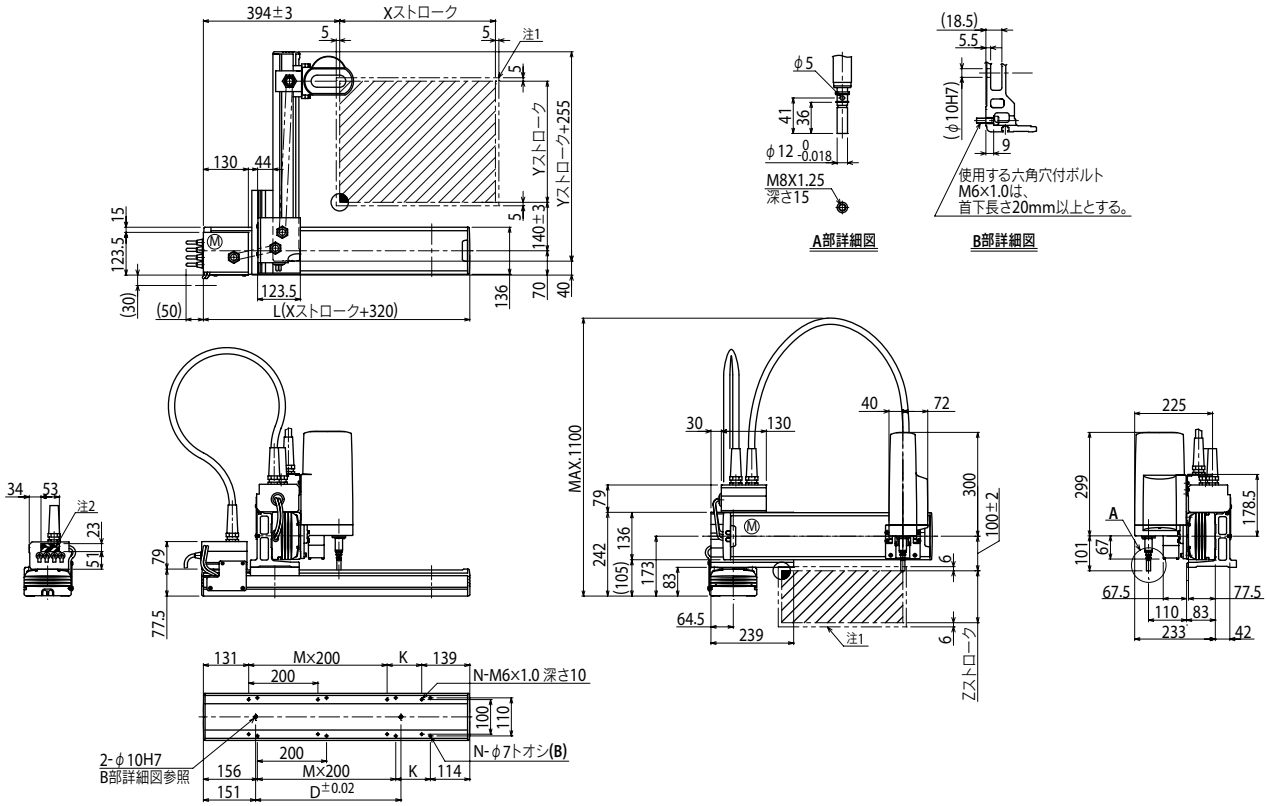

Xストローク	150	250	350	450	550	650	750	850
L	470	570	670	770	870	970	1070	1170
K	200	100	200	100	200	100	200	100
D	240	240	420	420	600	600	780	960
M	0	1	1	2	2	3	3	4
N	4	6	6	8	8	10	10	12

Yストローク	150	250	350	450	550	650

Zストローク	150

ストローク別最高速度注3 (mm/sec)					
	X軸	1200		960	780
	速度設定	—		80%	65%

注1. 原点復帰時の移動範囲及びメカストッパによる停止位置です
注2. 斜線部位置は、ユーザ用のケーブル取り出し口を示すものです。

注3. X軸ストロークが750mm以上のとき、動作領域によってはボールネジの共振が発生する場合があります（危険速度）。
その時は左記の表に示す最高速度を目安としてパラメータまたはプログラム上で速度を下げる調整をしてください。

適用コントローラ RCX340▶ 636