# SXYx 4軸/ZRFH

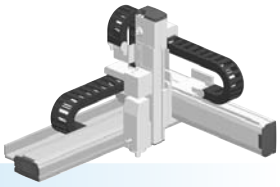

●アームタイプ ●ケーブルベア ●Z軸テーブル固定：ベース移動タイプ(200W)＋R軸

## 注文型式

**SXYx - C** - □ - □ - □ - **ZRFH** - □ - □ - **RCX340-4** - □ - □ - □ - □ - □ - □ - □ - □

ロボット本体 - ケーブル - 組合せ (A1, A2, A3, A4) - X軸 (15～105cm) - Y軸 (15～55cm) - ZR軸 - Z軸 (15～35cm) - ケーブル長 (3L：3.5m, 5L：5m, 10L：10m) - 適用コントローラ / 制御軸数 - 安全規格 - オプションA (OP.A) - オプションB (OP.B) - オプションC (OP.C) - オプションD (OP.D) - オプションE (OP.E) - アブソバッテリ

コントローラ各種設定項目をご指定ください。RCX340▶ P.502

**RCX240S** - □ - **R** - □ - □ - □ - □ - **BB**

適用コントローラ - CE対応 - 回生装置 - 拡張I/O - ネットワークオプション - iVYシステム - グリッパ - バッテリ

コントローラ各種設定項目をご指定ください。RCX240/RCX240S▶ P.489

## 基本仕様

| | X軸 | Y軸 | Z軸 | R軸 |
|---|---|---|---|---|
| 軸構成※1 | F14H | F14 | F10相当<br>ガイド強化モデル | R5 |
| モータ出力 AC(W) | 200 | 100 | 200 | 50 |
| 繰り返し位置決め精度※2(XYZ：mm)(R：°) | ±0.01 | ±0.01 | ±0.01 | ±0.0083 |
| 駆動方式 | ボールネジ(C7級) | ボールネジ(C7級) | ボールネジ(C7級) | ハーモニックギヤ |
| ボールネジリード(減速比)(mm) | 20 | 20 | 10 | (1/50) |
| 最高速度※3(XYZ：mm/sec)(R：°/sec) | 1200 | 1200 | 600 | 360 |
| 動作範囲(XYZ：mm)(R：°) | 150～1050 | 150～550 | 150～350 | 360 |
| ロボットケーブル長(m) | 標準：3.5　オプション：5,10 | | | |

※1. フレームの加工(取付穴・タップ穴)は単軸ロボットとは異なりますのでご注意ください。
※2. 片振りでの繰り返し位置決め精度。
※3. X軸ストロークが750mm以上のとき、動作領域によってはボールネジの共振が発生する場合があります(危険速度)。
その時は図面下部の表に示す最高速度を目安としてパラメータまたはプログラム上で速度を下げる調整をしてください。

## 最大可搬質量 (kg)

| | Zストローク(mm) | | |
|---|---|---|---|
| Yストローク(mm) | 150 | 250 | 350 |
| 150 | 9 | 8 | 7 |
| 250 | 6 | 5 | 4 |
| 350 | 4 | 3 | 1 |
| 450 | 2 | 1 | — |
| 550 | 1 | — | — |

## 適用コントローラ

| コントローラ | 運転方法 |
|---|---|
| RCX340<br>RCX240S-R | プログラム/ポイントトレース/<br>リモートコマンド/オンライン命令 |

## SXYx 4軸/ZRFH A1

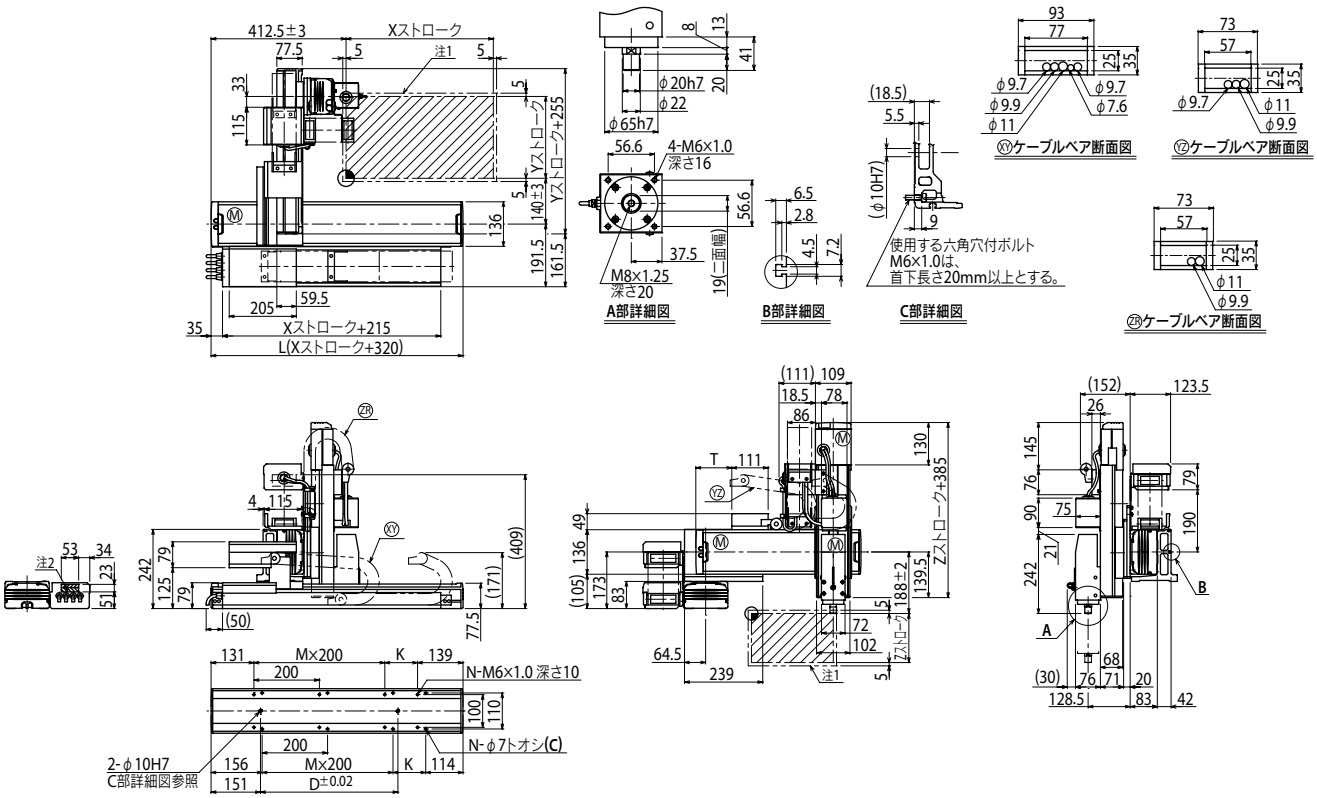


| Xストローク | 150 | 250 | 350 | 450 | 550 | 650 | 750 | 850 | 950 | 1050 |
|---|---|---|---|---|---|---|---|---|---|---|
| L | 470 | 570 | 670 | 770 | 870 | 970 | 1070 | 1170 | 1270 | 1370 |
| K | 200 | 100 | 200 | 100 | 200 | 100 | 200 | 100 | 200 | 100 |
| D | 240 | 240 | 420 | 420 | 600 | 600 | 780 | 960 | 960 | 1140 |
| M | 0 | 1 | 1 | 2 | 2 | 3 | 3 | 4 | 4 | 5 |
| N | 4 | 6 | 6 | 8 | 8 | 10 | 10 | 12 | 12 | 14 |

| Yストローク | 150 | 250 | 350 | 450 | 550 |
|---|---|---|---|---|---|
| T | 55 | 110 | 165 | 220 | 275 |

| Zストローク | 150 | 250 | 350 |
|---|---|---|---|

| ストローク別最高速度注3 (mm/sec) | | | | | | | |
|---|---|---|---|---|---|---|---|
| X軸 | 1200 | | | 960 | 780 | 600 | 540 |
| 速度設定 | — | | | 80% | 65% | 50% | 45% |

注1. 原点復帰時の移動範囲及びメカストッパによる停止位置です。
注2. 斜線部位置は、ユーザ用のケーブル取り出し口を示すものです。
注3. X軸ストロークが750mm以上のとき、動作領域によってはボールネジの共振が発生する場合があります(危険速度)。
その時は左記の表に示す最高速度を目安としてパラメータまたはプログラム上で速度を下げる調整をしてください。

適用コントローラ RCX340▶502 RCX240S▶489