MXYx 4軸/ZRFH

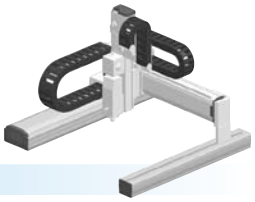

● ガントリタイプ　● ケーブルベア　● Z軸テーブル固定：ベース移動タイプ(200W)＋R軸

注文型式

MXYx - C - □ - □ - □ - ZRFH - □ - □ - RCX340-4 - □ - □ - □ - □ - □ - □ - □ - □

ロボット本体 - ケーブル - 組合せ (G1, G2, G3, G4) - X軸 (25～125cm) - Y軸 (15～85cm) - ZR軸 - Z軸 (15～35cm) - ケーブル長 (3L：3.5m, 5L：5m, 10L：10m) - 適用コントローラ/制御軸数 - 安全規格 - オプションA (OP.A) - オプションB (OP.B) - オプションC (OP.C) - オプションD (OP.D) - オプションE (OP.E) - アブソバッテリ

コントローラ各種設定項目をご指定ください。RCX340▶ P.502

RCX240 - □ - R - □ - □ - □ - □ - BB

適用コントローラ - CE対応 - 回生装置 - 拡張I/O - ネットワークオプション - IVYシステム - グリッパ - バッテリ

コントローラ各種設定項目をご指定ください。RCX240/RCX240S▶ P.489

基本仕様

	X軸	Y軸	Z軸	R軸
軸構成※1	F17	F14H	F10相当 ガイド強化モデル	R5
モータ出力 AC(W)	400	200	200	50
繰り返し位置決め制度※2 (XYZ：mm)(R：°)	±0.01	±0.01	±0.01	±0.0083
駆動方式	ボールネジ(C7級)	ボールネジ(C7級)	ボールネジ(C7級)	ハーモニックギヤ
ボールネジリード(減速比)(mm)	20	20	10	(1/50)
最高速度※3 (XYZ：mm/sec)(R：°/sec)	1200	1200	600	360
動作範囲(XYZ：mm)(R：°)	250～1250	150～850	150～350	360
ロボットケーブル長(m)	標準：3.5　オプション：5,10			

※ 標準品を従来のZRFHから、より剛性を高めたZRFHに変更しました。ZRFHをご希望の際は、弊社までご相談ください。
※1. フレームの加工(取付穴・タップ穴)は単軸ロボットとは異なりますのでご注意ください。
※2. 片振りでの繰り返し位置決め精度。
※3. X軸ストロークが850mm以上(Y軸は750mm以上)のとき、動作領域によってはボールネジの共振が発生する場合があります(危険速度)。
その時は図面下部の表に示す最高速度を目安としてパラメータまたはプログラム上で速度を下げる調整をしてください。

最大可搬質量 (kg)

	Zストローク(mm)		
Yストローク(mm)	150	250	350
150	10	9	8
250	10	9	8
350	10	9	8
450	10	9	8
550	10	9	8
650	10	9	8
750	10	9	8
850	8	7	6

適用コントローラ

コントローラ	運転方法
RCX340 RCX240-R	プログラム/ポイントトレース/ リモートコマンド/オンライン命令

MXYx 4軸/ZRFH G1

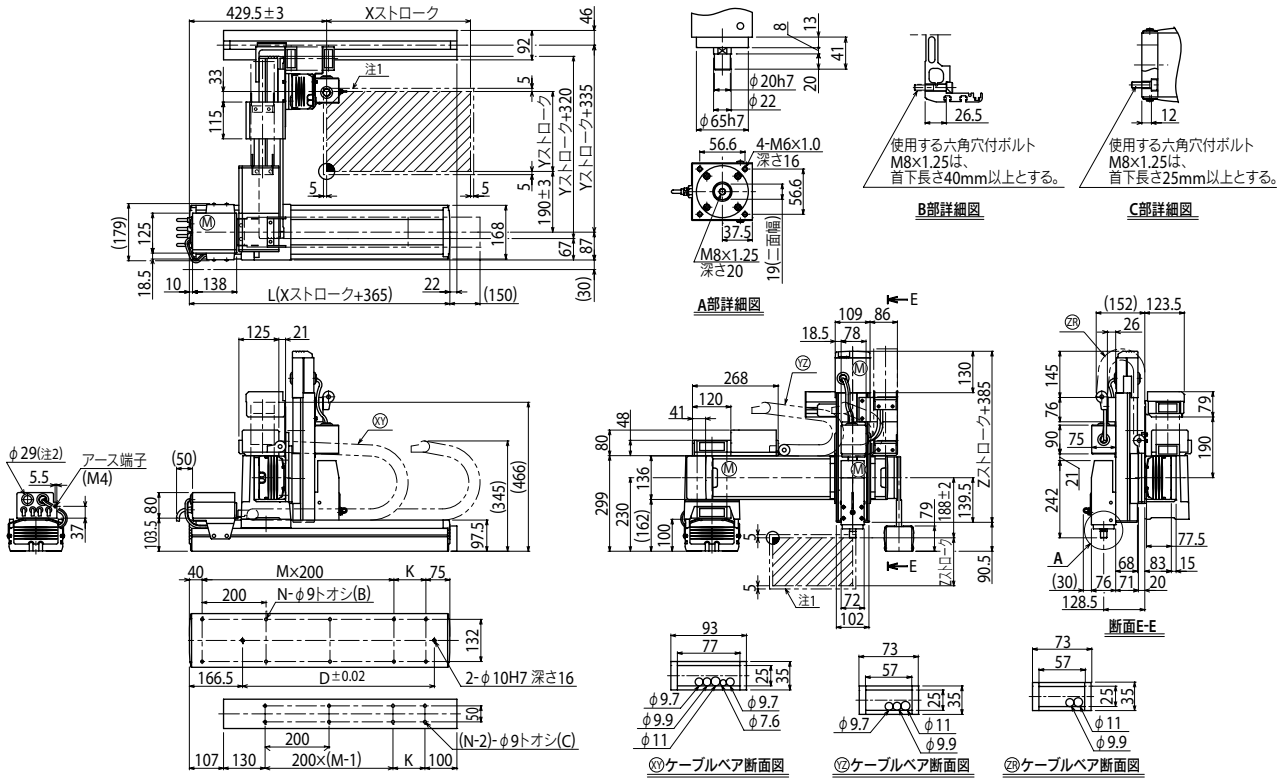

Xストローク	250	350	450	550	650	750	850	950	1050	1150	1250
L	615	715	815	915	1015	1115	1215	1315	1415	1515	1615
K	100	200	100	200	100	200	100	200	100	200	100
D	240	420	600	600	780	780	960	960	1140	1140	1320
M	2	2	3	3	4	4	5	5	6	6	7
N	8	8	10	10	12	12	14	14	16	16	18

Yストローク	150	250	350	450	550	650	750	850

Zストローク	150	250	350

ストローク別最高速度注3 (mm/sec)								
X軸	1200			960	840	720	600	480
速度設定	—			80%	70%	60%	50%	40%
Y軸	1200			960	780			
速度設定	—			80%	65%			

注1. 原点復帰時の移動範囲及びメカストッパによる停止位置です。
注2. ユーザ用のケーブル取り出し口です。
注3. X軸ストロークが850mm以上(Y軸は750mm以上)のとき、動作領域によってはボールネジの共振が発生する場合があります(危険速度)。
その時は左図の表に示す最高速度を目安としてパラメータまたはプログラム上で速度を下げる調整をしてください。

適用コントローラ　RCX340▶ 502　RCX240▶ 489