# SXYBx 2軸/ZF

● XZタイプ ● ケーブルベア ● Z軸ベース固定・テーブル移動タイプ(100W)

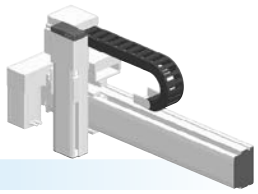

## 注文型式

SXYBx - C - □ - □ - ZF - □ - □ - RCX320-2 - □ - □ - □ - □ - □ - □

| ロボット本体 | ケーブル | 組合せ | X軸ストローク | ZR軸 | Z軸ストローク | ケーブル長 | 適用コントローラ/制御軸数 | 安全規格 | 回生装置※1 | オプションA (OP.A) | オプションB (OP.B) | ビジョンシステム | アブソバッテリ |
|---|---|---|---|---|---|---|---|---|---|---|---|---|---|
| | | F1<br>F3 | 15～305cm | | 15～35cm | 3L:3.5m<br>5L:5m<br>10L:10m | | | | | | | |

コントローラ各種設定項目をご指定ください。RCX320▶ P.626

※1. 最高速度1250mm/sec以上の場合は、回生装置が必要です。

## 基本仕様

| | X軸 | Z軸 |
|---|---|---|
| 軸構成※1 | B14H | F10-BK |
| モータ出力 AC | 200 W | 100 W |
| 繰り返し位置決め精度※2 | ±0.04 mm | ±0.01 mm |
| 駆動方式 | タイミングベルト | ボールネジφ15 |
| ボールネジリード※3(減速比) | リード25 mm相当 | 10 mm |
| 最高速度 | 1875 mm/sec | 600 mm/sec |
| 動作範囲 | 150～3050 mm | 150～350 mm |
| ロボットケーブル長 | 標準:3.5 m　オプション:5 m, 10 m | |

※1. フレームの加工(取付穴・タップ穴)は単軸ロボットとは異なりますのでご注意ください。
※2. 片振りでの繰り返し位置決め精度。
※3. カタログ未掲載のリードも対応可能です。詳細はお問い合わせください。

## 最大可搬質量 (kg)

| | Zストローク(mm) |
|---|---|
| Xストローク(mm) | 150～350 |
| 150～3050 | 10 |

## 適用コントローラ

| コントローラ | 運転方法 |
|---|---|
| RCX320 | プログラム/ポイントトレース/リモートコマンド/オンライン命令 |

※ 最高速度1250mm/sec以上の場合は、回生装置が必要です。

## SXYBx 2軸/ZF F1

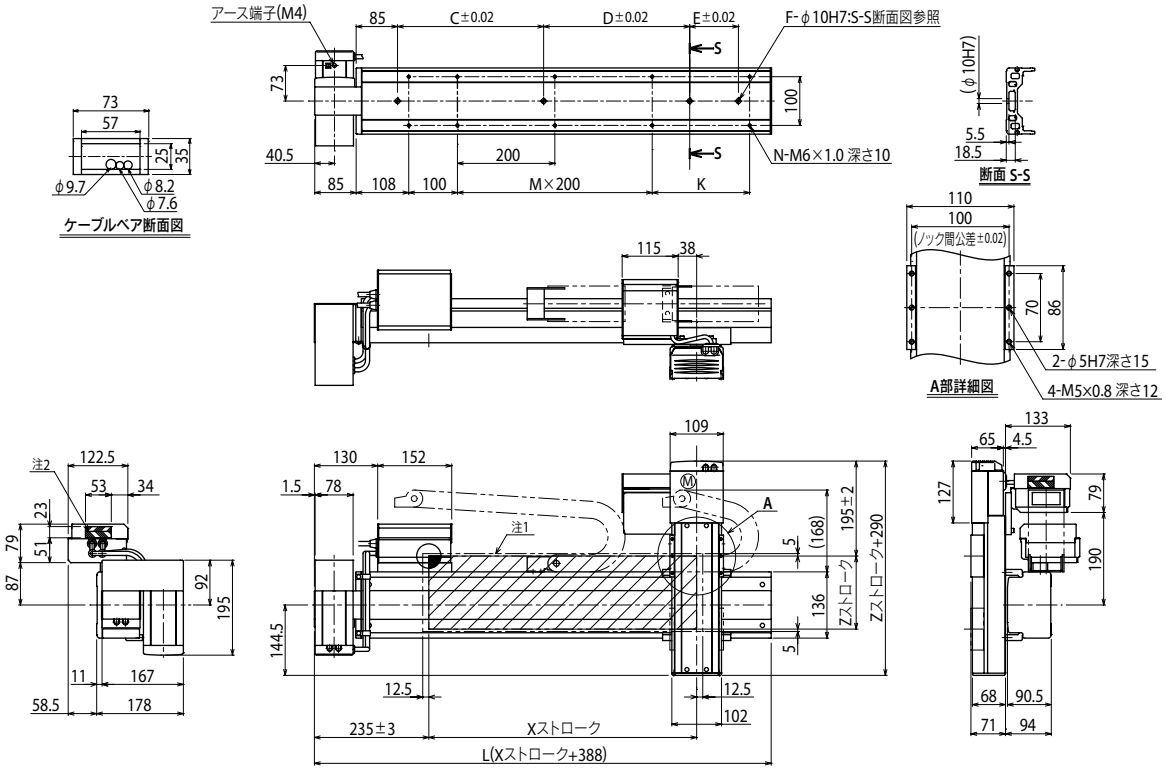


注1. 原点復帰時の移動範囲及びメカストッパによる停止位置です。 注2. 斜線部位置は、ユーザ用のケーブル取り出し口を示すものです。 注3. X軸モータの取付は、LU仕様のものとする。

| Xストローク | 150 | 250 | 350 | 450 | 550 | 650 | 750 | 850 | 950 | 1050 | 1150 | 1250 | 1350 | 1450 | 1550 | 1650 | 1750 | 1850 | 1950 | 2050 | 2150 | 2250 | 2350 | 2450 | 2550 | 2650 | 2750 | 2850 | 2950 | 3050 |
|---|---|---|---|---|---|---|---|---|---|---|---|---|---|---|---|---|---|---|---|---|---|---|---|---|---|---|---|---|---|---|
| L | 538 | 638 | 738 | 838 | 938 | 1038 | 1138 | 1238 | 1338 | 1438 | 1538 | 1638 | 1738 | 1838 | 1938 | 2038 | 2138 | 2238 | 2338 | 2438 | 2538 | 2638 | 2738 | 2838 | 2938 | 3038 | 3138 | 3238 | 3338 | 3438 |
| K | — | 100 | 200 | 100 | 200 | 100 | 200 | 100 | 200 | 100 | 200 | 100 | 200 | 100 | 200 | 100 | 200 | 100 | 200 | 100 | 200 | 100 | 200 | 100 | 200 | 100 | 200 | 100 | 200 | 100 |
| C | 240 | 420 | 420 | 600 | 600 | 780 | 780 | 960 | 1140 | 1140 | 1140 | 1140 | 1140 | 1140 | 1140 | 1140 | 1140 | 1140 | 1140 | 1140 | 1140 | 1140 | 1140 | 1140 | 1140 | 1140 | 1140 | 1140 | 1140 | 1140 |
| D | — | — | — | — | — | — | — | — | — | — | — | 240 | 240 | 420 | 600 | 600 | 780 | 780 | 960 | 960 | 1140 | 1140 | 1140 | 1140 | 1140 | 1140 | 1140 | 1140 | 1140 | 1140 |
| E | — | — | — | — | — | — | — | — | — | — | — | — | — | — | — | — | — | — | — | — | — | — | 240 | 240 | 420 | 420 | 600 | 600 | 780 | 960 |
| F | 2 | 2 | 2 | 2 | 2 | 2 | 2 | 2 | 2 | 2 | 2 | 3 | 3 | 3 | 3 | 3 | 3 | 3 | 3 | 3 | 3 | 3 | 4 | 4 | 4 | 4 | 4 | 4 | 4 | 4 |
| M | 1 | 1 | 1 | 2 | 2 | 3 | 3 | 4 | 4 | 5 | 5 | 6 | 6 | 7 | 7 | 8 | 8 | 9 | 9 | 10 | 10 | 11 | 11 | 12 | 12 | 13 | 13 | 14 | 14 | 15 |
| N | 6 | 8 | 8 | 10 | 10 | 12 | 12 | 14 | 14 | 16 | 16 | 18 | 18 | 20 | 20 | 22 | 22 | 24 | 24 | 26 | 26 | 28 | 28 | 30 | 30 | 32 | 32 | 34 | 34 | 36 |

| Zストローク | 150 | 250 | 350 |
|---|---|---|---|



適用コントローラ RCX320 ▶ 626