YK800XGS 壁取付け・インバース仕様

● アーム長 800mm ● 最大可搬質量 20kg

注文型式

YK800XGS - [ ] - [ ] - [ ] - [ ] - RCX340-4 - [ ] - [ ] - [ ] - [ ] - [ ] - [ ] - [ ]

ロボット本体	取付け方法※1	Z軸ストローク	ツールフランジ	ケーブル長	適用コントローラ / 制御軸数	安全規格	オプションA (OP.A)	オプションB (OP.B)	オプションC (OP.C)	オプションD (OP.D)	オプションE (OP.E)	アブソバッテリ
	W：壁取付け（外観図通り） U：壁取付け インバース（天地逆）	200：200mm 400：400mm	無記入：なし F：あり	3L：3.5m 5L：5m 10L：10m								

コントローラ各種設定項目をご指定ください。RCX340▶ P636

※1. 取付けは必ず仕様通りに行ってください。
壁取付け、壁取付けインバースをそれぞれ天地逆に取り付けないでください。
誤った取り付けを行うと不具合の原因になりますのでご注意ください。

基本仕様

			X軸	Y軸	Z軸		R軸
軸仕様	アーム長		400 mm	400 mm	200 mm	400 mm	—
	回転範囲		±130 °	±145 °	—		±360 °
モータ出力 AC			750 W	400 W	400 W		200 W
減速機構	伝達方式	モータ ～ 減速機	直結				
		減速機 ～ 出力	直結				
繰り返し位置決め精度※1			±0.02 mm		±0.01 mm		±0.004 °
最高速度			9.2 m/sec		2.3 m/sec	1.7 m/sec	920 ° /sec（壁取付け） 480 ° /sec（インバース）
最大可搬質量			20 kg（標準仕様）、19 kg（ツールフランジ取付仕様）				
標準サイクルタイム：2kg 可搬時※2			0.48 sec				
R軸許容慣性モーメント※3			1.0 kgm²				
ユーザ配線			0.2 sq × 20 本				
ユーザ配管（外径）			φ6 × 3				
動作リミット設定			1.ソフトリミット　2.メカストッパ（X, Y, Z軸）				
ロボットケーブル長			標準：3.5 m　オプション：5 m, 10 m				
本体質量			Z軸 200 mm：52 kg　Z軸 400 mm：54 kg				

※1. 周囲温度一定時の値です（X、Y軸）。
※2. 水平方向300mm、垂直方向25mm往復、粗位置決め時。
※3. 先端質量、R軸慣性モーメントの設定により加速度係数が自動設定されます。
※ 自立のマシンハーネスに、他の配管・配線を取り付ける場合には弊社までご相談ください。

適用コントローラ

コントローラ	電源容量（VA）	運転方法
RCX340	2500	プログラム ポイントトレース リモートコマンド オンライン命令

※ 可動範囲は、X, Y軸のメカストッパの位置をずらすことで制限することができます。（出荷時は最大可動範囲）
詳細はマニュアル（設置マニュアル）をご参照ください。

マニュアル（設置マニュアル）は弊社WEBサイトよりダウンロードしていただけます。
https://www.yamaha-motor.co.jp/robot/

YK800XGS

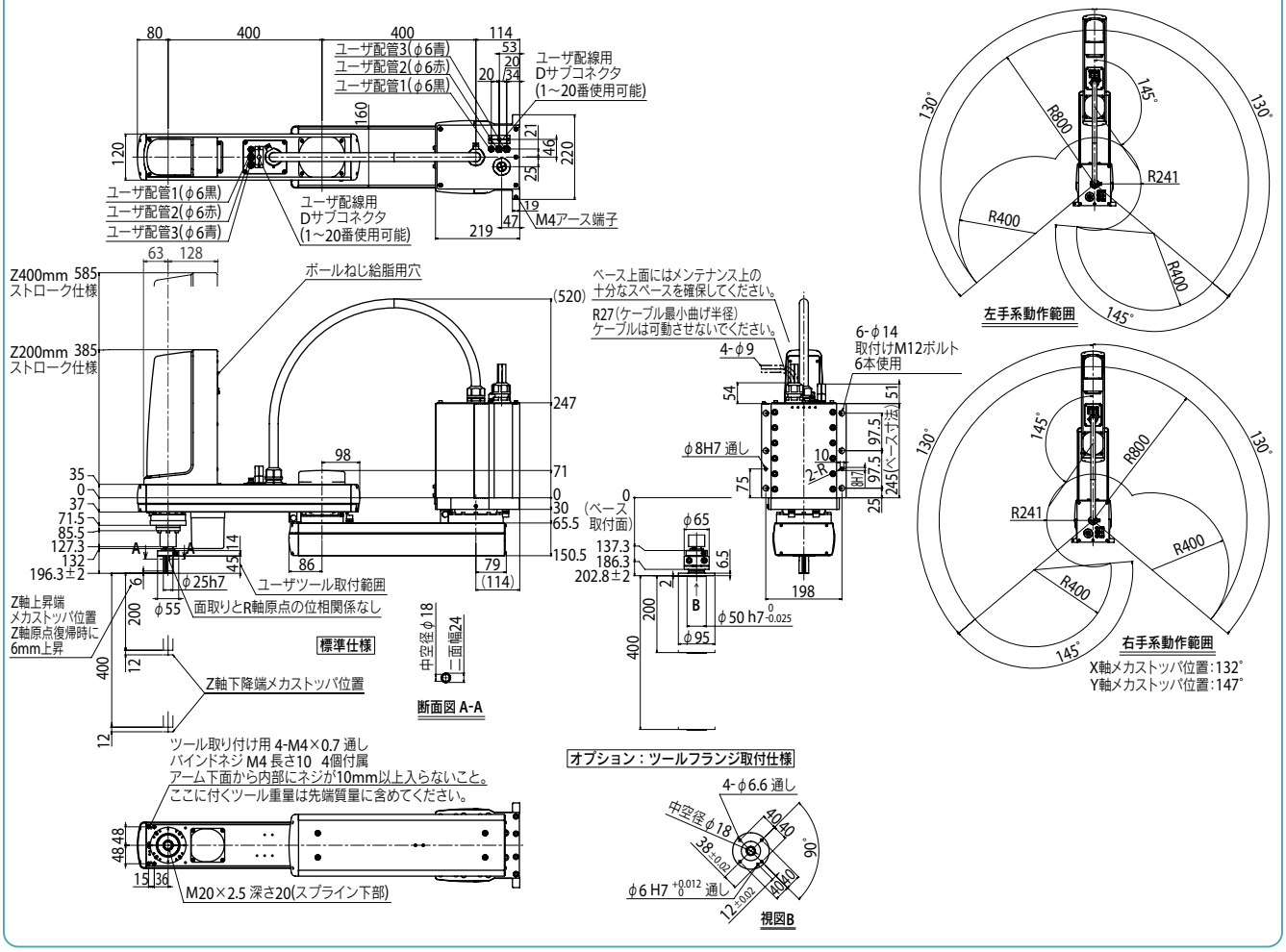

適用コントローラ RCX340 ▶ 636