YK350TW 外観図
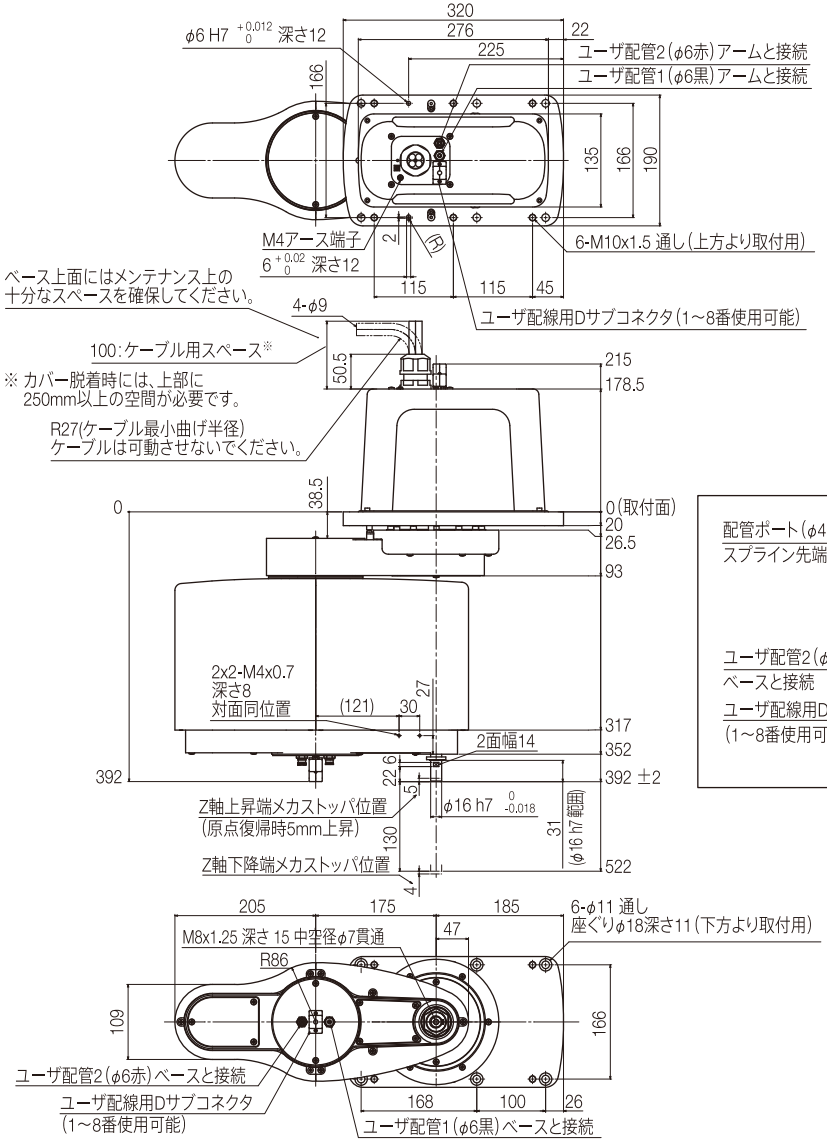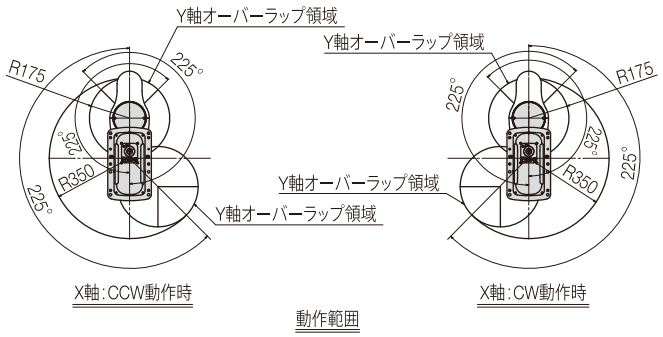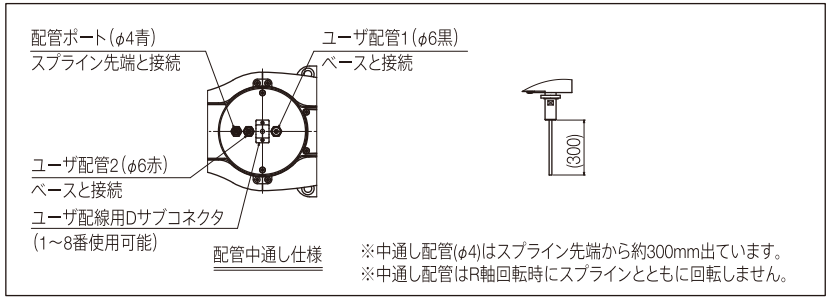
標準仕様